2021 වර්ෂය සඳහා වාර්ෂික
කාර්යසාධන වාර්තාව

වන සංරක්ෂණ දෙපාර්තමේන්තුව

වැය ශීර්ෂ අංකය 283

වන ජීවී හා වන සම්පත් සංරක්ෂණ අමාත්‍යාංශය

අන්තර්ගතය

වගු ලැයිස්තුව IV

ඡායාරූප ලැයිස්තුව V

01 පරිච්ඡේදය ආයතනික පැතිකඩ/ ක්‍රියාවට නැංවීමේ සාරාංශය 1

1.1: හැඳින්වීම 1

1.2: ආයතනයේ දැක්ම, මෙහෙවර..3

1.3: ප්‍රධාන කාර්යයන්..4

1.4: සංවිධාන සටහන 5

1.5: දෙපාර්තමේන්තුවේ ප්‍රධාන අංශ...7

02 පරිච්ඡේදය ප්‍රගතිය හා ඉදිරි දැක්ම...11

2.1: ලබා ගන්නා ලද ප්‍රගතිය 11

2.2:2021 වසරේ ක්‍රියාත්මක විශේෂ වැඩසටහන් 27

2.3:2021 වසරේදී වන සංරක්ෂණ දෙපාර්තමේන්තුව මුහුණදීමට සිදු වූ අභියෝග..............31

2.4: වන සංරක්ෂණ දෙපාර්තමේන්තුවේ අනාගත දැක්ම 32

03 පරිච්ඡේදය 2021.12.31 දිනෙන් අවසන් වූ වසර සඳහා වන සමස්ත මූල්‍ය කාර්ය සාධනය..........33

3.1: මූල්‍ය කාර්ය සාධන ප්‍රකාශය...33

3.2: මූල්‍ය තත්ත්වය පිළිබඳ ප්‍රකාශය...35

3.3: මුදල් ප්‍රවාහ පිළිබඳ ප්‍රකාශය 36

3.4: මූල්‍ය ප්‍රකාශ සටහන්..38

3.5: ආදායම් එකතු කිරීමේ කාර්ය සාධනය 39

3.6: වෙන් කරන ලද ප්‍රතිපාදන උපයෝගී කර ගැනීමේ කාර්ය සාධනය 39

3.7: මු.රෙ. 208 ප්‍රකාරව වෙනත් අමාත්‍යාංශ/ දෙපාර්තමේන්තු වල නියෝජිතයෙකු ලෙස මෙම දෙපාර්තමේන්තුවට/ දිස්ත්‍රික් ලේකම් කාර්යාලයට/ පළාත් සභාවට ප්‍රදානය කරන ලද ප්‍රතිපාදන..40

3.8: මූල්‍ය නොවන වත්කම් වාර්තා කිරීමේ කාර්ය සාධනය 40

3.9: විගණකාධිපතිවරයාගේ වාර්තාව 41

04 පරිච්ඡේදය කාර්ය සාධන දර්ශක 66

4.1:කාර්යසාධන දර්ශක(ක්‍රියාකාරී සැලැස්ම මත පදනම්ව වන සංරක්ෂණ දෙපාර්තමේන්තු වේ කාර්යසාධක දර්ශක පහත පරිදි වේ)..66

05 පරිච්ඡේදය තිරසර සංවර්ධන අරමුණු (SDG) සපුරා ගැනීමේ කාර්යසාධනය 67

5.1: තිරසර සංවර්ධන අරමුණු (SDG) සපුරා ගැනීමේ කාර්යසාධනය 67

5.2: තිරසර සංවර්ධන ඉලක්ක සපුරා ගැනීමේ ජයග්‍රහණ හා අභියෝග..............................67

06 පරිච්ඡේදය මානව සම්පත් පැතිකඩ..68

6.1: සේවක සංඛ්‍යා කළමනාකරණය 68

6.2: ආයතනයේ කාර්ය සාධනය උදෙසා මානව සම්පත් හිඟය හෝ අතිරික්තයට බලපාන ආකාරය 68

6.3: මානව සම්පත් සංවර්ධනය 68

6.4: 2021 වසරේ විශ්‍රාම ගැනීම් 69

6.6: මියගිය නිලධාරින් පිළිබඳ විස්තර 69

6.7: විනය කටයුතු...69

6.8: සේවය අත්හැර යාම් 70

6.9: දෙපාර්තමේන්තු විභාග 70

07පරිච්ඡේදය අනුකූලතා වාර්තාව 71

7.1: අනුකූලතා වාර්තාව 71

වගු ලැයිස්තුව

වගුව 2-1	පශ්චාත් හෙලීම් සංගණනය - 2021	11
වගුව 2-2	දෙපාර්තමේන්තු වැඩසටහන-2021	12
වගුව 2-3	දෙපාර්තමේන්තු වැඩසටහන-2022	12
වගුව 2-4	දීප ව්‍යාප්ත වන ව්‍යාප්ති වැඩසටහන්	13
වගුව 2-5	දීප ව්‍යාප්ත රුක්රෝපණ වැඩසටහන්	14
වගුව 2-6	බීජ පැළ නිෂ්පාදනය	15
වගුව 2-7	දෙපාර්තමේන්තු ප්‍රතිපාදන යටතේ නව ගොවි වන වගා ස්ථාපනය	17
වගුව 2-8	දෙපාර්තමේන්තු ප්‍රතිපාදන යටතේ 2019/2020 වසර වල ස්ථාපනය කරන ලද ගොවි වන වගා නඩත්තු කිරීම	17
වගුව 2-9	විශේෂ වන වගා ව්‍යාපෘතිය යටතේ නව ගොවි වන වගා ස්ථාපනය	18
වගුව 2-10	ගෙවතු සංවර්ධනය සහ ශාක කළමනාකරණය	19
වගුව 2-11	සංචාරක පැමිණීම් හා ආදායම් තොරතුරු 2021.12.31 දිනට	21
වගුව 2-12	තුරු ආවරණ ඝනත්වය	22
වගුව 2-13	මිනුම් කිරීම හා මායිම් සලකුණු කිරීම	23
වගුව2-14	දැනුවත් කිරීමේ වැඩසටහන්(විදේශීය)	24
වගුව 2-15	පුහුණු වැඩසටහන්(දේශීය)	24
වගුව 2-16	මිලියන 3500 විශේෂ වැඩසටහන-2021	26
වගුව 2-17	මිලියන 3500 විශේෂ වැඩසටහන-2022	27
වගුව 2-18	පරිනත වන වගා හෙලීම් කර නැවත වන වගා කිරිම - 2021 (විශේෂ වන වගාව්‍යාපෘතිය යටතේ)	28
වගුව 3-1	මූල්‍ය කාර්ය සාධන ප්‍රකාශය	33
වගුව 3-2	මූල්‍ය තත්ත්වය පිළිබඳ ප්‍රකාශය	35
වගුව 3-3	මුදල් ප්‍රවාහ පිළිබඳ ප්‍රකාශය	36
වගුව 3-4	ආදායම් එකතු කිරීමේ කාර්ය සාධනය	39
වගුව 3-5	ප්‍රතිපාදන උපයෝගී කර ගැනීමේ කාර්ය සාධනය	39
වගුව 3-6	මු.රෙ. 208 ප්‍රකාරව දෙපාර්තමේන්තුවට ප්‍රදානය කරන ලද ප්‍රතිපාදන	40
වගුව 3-7	මූල්‍ය නොවන වත්කම් වාර්තා කිරීම	40
වගුව 4-1	ආයතනයේ කාර්ය සාධන දර්ශක	66
වගුව 5-1	හඳුනා ගන්නා ලද අදාළ තිරසාර සංවර්ධන අරමුණු	67
වගුව 6-1	සේවක සංඛ්‍යා සාරාංශය	68
වගුව 6-2	2021 වසරේ බඳවා ගැනීම්	68
වගුව 6-3	2021 වසරේ විශ්‍රාම ගැනීම්	69
වගුව 6-4	සේවයෙන් ඉල්ලා අස්වීම් / තනතුරුවලින් නිදහස් වීම	69
වගුව 6-5	මියගිය නිලධාරින් පිළිබඳ විස්තර	69
වගුව 6-6	විනය කටයුතු	69
වගුව 6-7	සේවය අත්හැර යාම්	70
වගුව 7-1	අනුකූලතා වාර්තාව	71

ඡායාරූප ලැයිස්තුව

රූපය 2:1 වන රෝපණ වැඩසටහන් 13
රූපය 2:2 වන රෝපණ වැඩසටහන් 13
රූපය 2:3 තවාන් සංවර්ධනය කිරීම 16
රූපය 2:4 තවාන් සංවර්ධනය කිරීම 16
රූපය 2:5 ගොවි වන වගාවන් සඳහා තේක්ක පැළ සිටුවීම 16
රූපය 2:6 ගෙවතු සංවර්ධන වැඩසටහන් 19
රූපය 2:7 ගෙවතු සංවර්ධන වැඩසටහන් 19
රූපය 2:8 කන්නෙලිය දේශන ශාලාව 20
රූපය 2:9 සිංහරාජය කුඩව-විහග කැදැල්ල කුරුළු නැරඹුම් මැදිරිය 20

01 පරිච්ඡේදය
ආයතනික පැතිකඩ/ ක්‍රියාවට නැංවීමේ සාරාංශය

1.1: හැඳින්වීම

ජාතියේ සෞභාග්‍ය සහතික කිරීම උදෙසා ශ්‍රී ලංකාවේ වන සම්පත් සංරක්ෂණය හා සංවර්ධනය කිරීම, වන සංරක්ෂණ දෙපාර්තමේන්තුවේ ප්‍රධාන කාර්යභාරය වේ. මෙම කාර්යභාරය සහතික කිරීම උදෙසා විවිධ ක්‍රියාකාරකම් 2021 වර්ෂය තුලදී වන සංරක්ෂණ දෙපාර්තමේන්තුව විසින් සිදු කරන ලදී. වර්ෂය තුල ක්‍රියාත්මක කරන ලද වැඩ කටයුතු පහත දක්වා ඇති පරිදි පුළුල් විෂයන් ඔස්සේ ක්‍රියාත්මක කරන ලදී.

- සමාජ සහ පාරිසරික ප්‍රතිලාභ තිරසාරව ලබා ගැනීම සහතික කිරීම සඳහා ප්‍රශස්ථ වන ආවරණයක් පවත්වා ගැනීම.
- රටේ දැව අවශ්‍යතාවයන් සපුරාලීම හා දැව සැපයුම ඉහළ නැංවීම උදෙසා නිෂ්පාදන වන වගා ස්ථාපනය කිරීම සහ ඒවා කළමනාකරණය කිරීම.
- ජාතික වන ක්ෂේත්‍ර ප්‍රතිපත්තිය හා වන සංරක්ෂණ ආඥා පනතේ විධි විධාන වලට අනුකූලව වනාන්තරවල ආරක්ෂාව ශක්තිමත් කිරීම.
- රජයේත්, ප්‍රජාවගේත් පුද්ගලික අංශයේත් සහභාගිත්වයෙන් තුරු වැස්ම ඉහළ නැංවීම.
- පර්යේෂණ, අධ්‍යාපන සහ ව්‍යාප්ති යන අංශ ඔස්සේ ජාතික වන සම්පත් සංවර්ධනය සඳහා තාක්ෂණික සහයෝගය ලබාදීම.
- ප්‍රජා වන කළමනාකරණ වැඩ කටයුතු ව්‍යාප්ත කිරීම.
- පාරිසරික සංචාරක කර්මාන්තය ප්‍රවර්ධනය.
- වන නිෂ්පාදන හා සේවාවන් තිරසාර ලෙස භාවිතය හා කළමනාකරණය.

ඉහත වැඩසටහන් ක්‍රියාත්මක කිරීම හා අධීක්ෂණය සඳහා වන සංරක්ෂණ දෙපාර්තමේන්තුව ප්‍රධාන අංශ 12 ක් යටතේ ක්‍රියාත්මක වේ. එනම් (i) සමාජ වන විද්‍යා සහ වන ව්‍යාප්ති (ii) වන විද්‍යා සහ වන කළමනාකරණ (iii) වන සංගණන හා භූ විද්‍යා තොරතුරු (iv) පරිසර කළමනාකරණ හා භූ සම්පත්, (v) වන පර්යේෂණ, අධ්‍යාපන හා සංවර්ධන, (vi) වන ආරක්ෂණ සහ නීති ක්‍රියාත්මක කිරීම (vii) සැලසුම් හා ප්‍රගති පාලන, (viii) පාරිසරික සංචාරක (ix) ජෛව විවිධත්ව හා ජලාධාර සංරක්ෂණ, (x) ප්‍රවාහන අංශය, (xi) මානව සම්පත් කළමනාකරණ, පරිපාලන සහ ආයතනික සංවර්ධන හා (xii) ගිණුම් යන අංශ ඒ යටතට ගැනේ.

මෙම අංශ මගින් ක්‍රියාත්මක කරනු ලබන වැඩසටහන් පිළිබඳව දීර්ඝ තොරතුරු විස්තරයක් ඉදිරියේ දක්වා ඇති පරිච්ඡේද මගින් විස්තර කෙරේ. ක්ෂේත්‍ර ක්‍රියාකාරකම් අම්පාර, අනුරාධපුරය, බදුල්ල, මඩකලපුව, ගාල්ල, ගම්පහ, හම්බන්තොට, කළුතර, මහනුවර, කෑගල්ල, කුරුණෑගල, මාතලේ, මාතර, මොණරාගල, නුවරඑළිය, පොළොන්නරුව, පුත්තලම, රත්නපුරය, ත්‍රිකුණාමලය, වවුනියාව,

මුලතිව්, මන්නාරම සහ කිලිනොච්චි යන දිස්ත්‍රික්ක වල පිහිටි දිසාවන කාර්යාල මඟින් ක්‍රියාත්මක කරනු ලැබේ. මෙම දිසාවන්ගේ කටයුතු කොළඹ, රත්නපුරය, නුවරඑළිය, අනුරාධපුරය සහ කිළිනොච්චිය යන දිස්ත්‍රික්ක වල ස්ථාපනය කර ඇති කලාප නියෝජ්‍ය වන සංරක්ෂක කාර්යාල මඟින් අධීක්ෂණය කරනු ලැබේ.

වන සංරක්ෂණ දෙපාර්තමේන්තුවේ පුහුණු වැඩසටහන් නුවරඑළියේ පිහිටි ශ්‍රී ලංකා වන විද්‍යායතනයේ දී සිදු කරයි. පර්යේෂණ කටයුතු කුඹල්පොල සහ බදුල්ල යන ස්ථාන වල පිහිටි පර්යේෂණ මධ්‍යස්ථාන වල අධීක්ෂණය හා සම්බන්ධීකරණය යටතේ සිදු කෙරේ.

1.2: ආයතනයේ දැක්ම, මෙහෙවර

දැක්ම

රටවැසියාගේ හා ජාතික ආර්ථිකයෙහි හිත සුව පිණිස දැව හා වෙනත් වන ද්‍රව්‍ය සඳහා වැඩී එන ඉල්ලුම සපුරාලීම මෙන්ම මනා පාරිසරික සේවාවන් පවත්වාගෙන යාම සඳහා දේශිය වන හා වෘක්ෂ සම්පත් තිරසාර අයුරින් කළමණාකරණය කිරීම

මෙහෙවර

ශ්‍රී ලාංකික ප්‍රජාවගේ අභිවෘද්ධිය තහවුරු කරනු වස් වන සම්පත් සංරක්ෂණය සහ සංවර්ධනය කිරීම

1.3.ප්‍රධාන කාර්යයන්

වන සංරක්ෂණ දෙපාර්තමේන්තුවේ ප්‍රධාන කාර්යයන් පහත පරිදි වේ.

- මනා දේශගුණික තත්ත්වයන් මෙන්ම පස, ජල සම්පත්, සතුන් හා වෘක්ෂලතා සංරක්ෂණය හා රටෙහි සෞන්දර්යාත්මක, විද්‍යාත්මක, ඓතිහාසික, විනෝදාත්මක හා සමාජ ආර්ථික අවශ්‍යතාවයන් සපුරාලීම සඳහා ප්‍රශස්ත හා ප්‍රමාණවත් වන ආවරණයක් දිවයිනෙහි පවත්වාගෙන යාම.
- වනබිම් සතු භූමි ලක්ෂණ, වන සතුන් හා වෘක්ෂලතා, ඓතිහාසික, සෞන්දර්යාත්මක, විද්‍යාත්මක, පාරිසරික හා සමාජීය ලක්ෂණ සැලකීමට ගත් ඒකාබද්ධ භූමි පරිශීලනය මඟින් වන බිම් ප්‍රශස්ත ලෙස භාවිතයට ගැනීම.
- වන වගා බිම් සංවර්ධනය මඟින් දේශීය පරිභෝජනය සඳහා මෙන්ම අපනයනය සඳහා අවශ්‍ය වන දැව නිෂ්පාදනය වර්ධනය කිරීම සහ එමඟින් පාංශු හා ජල සම්පත් සංරක්ෂණය සහතික කිරීම.
- අනාගත දැව අවශ්‍යතා අඛණ්ඩව සපුරා ගැනීම උදෙසා වන සම්පත් විද්‍යාත්මක පදනමින් කළමනාකරණය කිරීම සහ ඒවායේ තිරසාර සංවර්ධනය සහතික කිරීම.
- වන සම්පත් තිරසාර සංවර්ධනයට ලක් කිරීම සඳහා අවශ්‍ය වන, වන විද්‍යා පර්යේෂණ කටයුතු පවත්වාගෙන යාම.
- වන සම්පත් සංවර්ධනය උදෙසා දායකවන්නා වූ අනෙකුත් ආයතන වෘත්තීය මට්ටමින් සම්බන්ධතා පවත්වාගෙන යාම.
- ග්‍රාමීය ප්‍රජාවගේ ජීවන මට්ටම ඉහළ නංවාලීම උදෙසා වන සංරක්ෂණය, කළමනාකරණය හා සංවර්ධනය ඉලක්ක කොටගත් ප්‍රජා සහභාගීත්ව වැඩසටහන් ක්‍රියාවට නැංවීම.
- වන සංරක්ෂණය හා සංවර්ධනය පිළිබඳ අවබෝධය හා හැකියාවන් ප්‍රවර්ධනය සඳහා අධ්‍යාපනික හා ව්‍යාප්ති වැඩසටහන් මෙහෙයවීම.
- තත්කාලීනව බලපවත්නා වන සංරක්ෂණ ප්‍රතිපත්ති හා ව්‍යවස්ථාවන්ට අනුකූලව වන සම්පත් ආරක්ෂා කිරීම.
- ග්‍රාමීය ප්‍රජාවන්ගේ ජීවන මට්ටම ඉහළ නැංවීම අරමුණු කොට, සංරක්ෂණ ක්‍රියාවලියට අවහිර නොවන අයුරින් පරිසර සංචාරක කටයුතු පවත්වාගෙන යාම.
- පෞද්ගලික අංශයේ සහභාගීත්වයෙන් වන සංවර්ධන ක්‍රියාවලීන් ප්‍රවර්ධනයට පියවර ගැනීම.

1.4 සංවිධාන සටහන

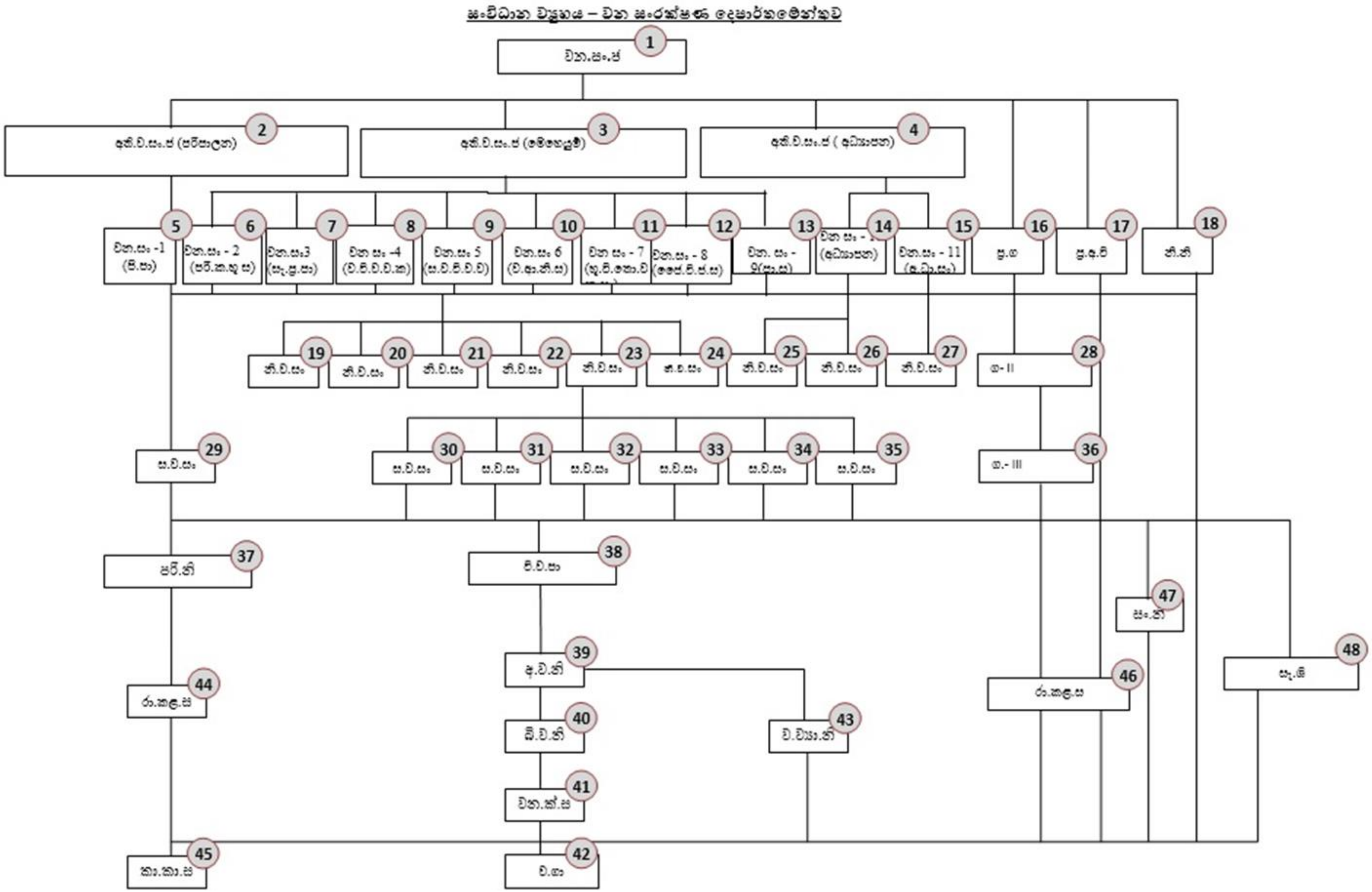

සංවිධාන ව්‍යුහය – වන සංරක්ෂණ දෙපාර්තමේන්තුව
1 වන.සං.ජ
2 අති.ව.සං.ජ (පරිපාලන)
3 අති.ව.සං.ජ (මෙහෙයුම්)
4 අති.ව.සං.ජ (අධ්‍යාපන)
5 වන.සං -1 (පි.පා)
6 වන.සං - 2 (පරි.ක.භූ ස)
7 වන.සං3 (සැ.ප්‍ර.පා)
8 වන සං -4 (ව.වි.ව.ව.ක)
9 වන.සං 5 (ස.ව.වි.ව.ව)
10 වන.සං 6 (ව.ආ.නි.ස)
11 වන සං - 7
12 වන.සං - 8 (ජෛ.වි.ජ.ස)
13 වන. සං -
14 වන සං - 10 (අධ්‍යාපන)
15 වන.සං - 11
16 ප්‍ර.ග
17 ප්‍ර.අ.වි
18 නී.නි
19 නි.ව.සං
20 නි.ව.සං
21 නි.ව.සං
22 නි.ව.සං
23 නි.ව.සං
24 නි.ව.සං
25 නි.ව.සං
26 නි.ව.සං
27 නි.ව.සං
28 ග- II
29 ස.ව.සං
30 ස.ව.සං
31 ස.ව.සං
32 ස.ව.සං
33 ස.ව.සං
34 ස.ව.සං
35 ස.ව.සං
36 ග.- III
37 පරි.නි
38 වි.ව.සා
39 අ.ව.නි
40 ඩි.ව.නි
41 වන.ක්.ස
42 ව.ගා
43 ව.ව්‍යා.නි
44 රා.කළ.ස
45 කා.කා.ස
46 රා.කළ.ස
47 සං.නි
48 සැ.ශි

කෙටි යෙදුම්

වන.සං.ජ	-	වන සංරක්ෂක ජනරාල්
අති.ව.සං.ජ (පරිපාලන)	-	අතිරේක වන සංරක්ෂක ජනරාල් (මානව සම්පත් කළමනාකරණ, පරිපාලන හා ආයතන සංවර්ධන)
අති.ව.සං.ජ (මෙහෙයුම්)	-	අතිරේක වන සංරක්ෂක ජනරාල් (ආරක්ෂණ, මෙහෙයුම් හා කළමනාකරණ)
අති.ව.සං.ජ (අධ්‍යාපන)	-	අතිරේක වන සංරක්ෂක ජනරාල් (අධ්‍යාපන,පර්යේෂණ හා සංවර්ධන)
වන.සං - 1 (පි.පා)	-	වන සංරක්ෂක (පිරිස් හා පාලන)
වන.සං - 2 (පරි.ක.භූ.ස)	-	වන සංරක්ෂක (පරිසර කළමණාකරණ හා භූ සම්පත්)
වන.සං - 3 (සැ.ප්‍ර.පා)	-	වන සංරක්ෂක (සැලසුම් හා ප්‍රගති පාලන)
වන.සං - 4 (ව.වි.ව.ව.ක	-	වන සංරක්ෂක (වන විද්‍යා හා වන වගා කළමනාකරණ)
වන.සං - 5 (ස.ව.වි.ව.ව්‍යා)	-	වන සංරක්ෂක (සමාජ වන විද්‍යා හා වන ව්‍යාප්ති)
වන.සං - 6 (ව.ආ.නී.ස)	-	වන සංරක්ෂක (වන ආරක්ෂණ හා නීති ක්‍රියාත්මක කිරීම)
වන.සං - 7 (භූ.වි.තො.වන සං)	-	වන සංරක්ෂක (භූ විද්‍යා තොරතුරු හා වන සංගණන)
වන.සං - 8 (ජෛ.වි.ජ.ස)	-	වන සංරක්ෂක (ජෛව විවිධත්ව හා ජලාධාර සංරක්ෂණ)
වන.සං - 9 (පා.ස)	-	වන සංරක්ෂක (පාරිසරික සංචාරක)
වන.සං - 10 (පර්යේෂණ)	-	වන සංරක්ෂක, අධ්‍යාපන (පර්යේෂණ)
වන.සං - 11 (අ.ධා.සං)	-	වන සංරක්ෂක, (අධ්‍යාපන හා ධාරිතා සංවර්ධන)
ප්‍ර.ග	-	ප්‍රධාන ගණකාධිකාරී
ප්‍ර.අ.වි	-	ප්‍රධාන අභ්‍යන්තර විගණක
නී.නි	-	නීති නිළධාරී
නි.ව.ස	-	නියෝජ්‍ය වන සංරක්ෂක
ග - ii	-	ගණකාධිකාරී
ස.ව.ස	-	සහකාර වන සංරක්ෂක
ග - iii	-	ගණකාධිකාරී
පර.නි	-	පරිපාලන නිළධාරී
වි.ව.පා	-	විශේෂ වන පාලක
සැ.ශි	-	සැලසුම් ශිල්පී
රා.ක.ස	-	රාජ්‍ය කළමනාකරණ සහකාර
අ.ව.නි	-	අඩවි වන නිලධාරී
සං.නි	-	සංවර්ධන නිලධාරී
බි.ව.නි	-	බීට්ටු වන නිලධාරී
ව.ව්‍යා.නි	-	වන ව්‍යාප්ති නිලධාරී
ව.ක්.නි	-	වන ක්ෂේත්‍ර නිලධාරී
ව.ගා	-	වගා කම්කරු
කා.ක.ස	-	කාර්යාල කාර්ය සහයක

1.5: දෙපාර්තමේන්තුවේ ප්‍රධාන අංශ

වන සංරක්ෂණ දෙපාර්තමේන්තුව පහත සඳහන් අංශ 12 යටතේ පාලනය වේ.

1.5.1: සමාජ වන විද්‍යා හා වන ව්‍යාප්ති අංශය

ජාතික මට්ටමේ වන ව්‍යාප්ති සහ දැනුවත් කිරීමේ වැඩසටහන් මෙන් ම ප්‍රජා සහභාගීත්ව සහ සමාජ වන විද්‍යා වැඩසටහන් සංවර්ධනය සහ අධීක්ෂණය, වන ව්‍යාප්ති වැඩසටහන් සැලසුම් කිරීම හා ක්‍රියාත්මක කිරීම, බීජ පැළ නිෂ්පාදනය, පුහුණු හා ව්‍යාප්ති වැඩසටහන් සඳහා අවශ්‍ය කරන මුද්‍රිත ද්‍රව්‍ය සැකසීම සහ ප්‍රජාව සඳහා නියමු මට්ටමේ ආදායම් උපදවන ව්‍යාපෘති සැලසුම් කිරීම සහ ක්‍රියාත්මක කිරීම යනාදී කටයුතුවල නිරතවීම සමාජ වන විද්‍යා සහ වන ව්‍යාප්ති අංශයේ වගකීම් වේ. සහභාගිත්ව වන වගා සහ සහභාගිත්ව වන කළමනාකරණය සඳහා අවශ්‍ය මාර්ගෝපදේශ සැකසීමද මෙම අංශය මඟින් සිදු කෙරේ. ස්වාභාවික වනාන්තර වල සිදු කරන ප්‍රජා වන කළමනාකරණ කටයුතු වල වගකීමද පැවරී තිබෙන්නේ සමාජ වන විද්‍යා සහ වන ව්‍යාප්ති අංශය වෙතය.

1.5.2: පරිසර කළමනාකරණ හා භූ සම්පත් අංශය

වන ප්‍රතිපත්තියේ මූලික අරමුණක් වන පාරිසරික පද්ධති සංරක්ෂණය කිරීමේ අරමුණ මත පිහිටමින්, වන සංරක්ෂණ දෙපාර්තමේන්තු පාලනයේ පවත්නා සියලු පරිසර පද්ධතීන්හි ජෛව විවිධත්වය, පස, ජලය, ඓතිහාසික, සංස්කෘතික ආගමික හා සෞන්දර්යාත්මක අගයන් සංරක්ෂණය කරමින් කළමනාකරණය කිරීම, මෙම අංශයේ ප්‍රධාන වගකීම වේ. තව ද වනාන්තර කළමනාකරණ සැලසුම් සකස් කිරීම භූ සම්පත් සංරක්ෂණය හා තිරසාර භාවිතය සඳහා වූ සැලසුම් සකස් කිරීමද මෙම අංශය යටතට ගැනේ.

1.5.3: වන ආරක්ෂණ හා නීති ක්‍රියාත්මක කිරීමේ අංශය

වන ආරක්ෂණ සහ නීති ක්‍රියාත්මක කිරීමේ අංශයේ ප්‍රධාන වගකීම වන්නේ, නීතිමය ආරක්ෂාව තහවුරු කර, ස්වභාවික වනාන්තර, වන වගා සහ එහි සිටින වන ජීවීන්ද, අනෙකුත් ජෛව විවිධත්වය සඳහා දායකවන සම්පත්ද, සුරැකීම සහ සංරක්ෂණය කිරීම සඳහා වූ නීතිමය පසුබිම සැකසීම වේ. එමඟින් වනාන්තර වලින් සැපයෙන පාරිසරික සේවාවන් සහ වනජ නිෂ්පාදන අඛණ්ඩව සැපයීමට, රජයට අයත් වන සම්පත් වලට ලැබිය යුතු නීතිමය ආරක්ෂාව සැපයීම, ප්‍රාදේශීය කාර්ය මණ්ඩල හඳිසි වැටලීම් අංශය සහ දැව පරීක්ෂා කිරීමේ මධ්‍යස්ථාන හරහා, වන නීතිය ක්‍රියාත්මක කිරීමේ කටයුතු සිදු කිරීම මෙන්ම ආරක්ෂිත ප්‍රදේශ ලෙස වනාන්තර ප්‍රකාශයට පත් කිරීම සහ වන සංරක්ෂණ අඥා පනත සඳහා නියෝග සකස්කිරීම ද මෙම අංශය සතු වගකීම් වේ.

1.5.4: භූ විද්‍යා තොරතුරු හා වන සංගණන අංශය

භූ විද්‍යා තොරතුරු හා වන සංගණන අංශය ප්‍රධාන වශයෙන් රටේ වන සම්පත් ආරක්ෂාව සහ කළමනාකරණය සඳහා අවශ්‍ය තොරතුරු සැපයීමේ වගකීම දරයි. මෙම අංශයේ ප්‍රධාන කාර්යය වන්නේ රටේ පවතින වනාන්තර මිනුම් කිරීම සහ සිතියම් සැකසීම, වනාන්තරවල මායිම් සලකුණු කිරීම, ස්වාභාවික සහ ස්ථාපිත වනාන්තරවල සංගණනයන් සිදු කිරීම, වන වගාවන් වල සංගණන දත්ත අඩංගු දත්ත සමුදාය පවත්වාගෙන යාම, වන ආවරණ සිතියම් සැකසීම, දෙපාර්තමේන්තුවේ අනෙකුත් අංශවල ක්‍රියාකාරකම් වලට අවශ්‍ය අංකිත සිතියම් සැකසීම, වනාන්තර රක්ෂිත බවට ප්‍රකාශයට පත් කිරීම සඳහා අවශ්‍ය උපලේඛන සැකසීම හා ඒවා පරීක්ෂා කිරීම වේ. තව ද පැරණි ගුවන් ඡායාරූප, අංකිත දත්ත, භූ සිතියම්, ගුවන් ඡායාරූප ලබාගත් රේඛාවන් දක්වන භූ සිතියම් ආරක්ෂිතව ගබඩා කර තැබීම ද මෙම අංශයේ වගකීමක් වේ.

1.5.5: සැලසුම් හා ප්‍රගති පාලන අංශය

වන සංරක්ෂණ දෙපාර්තමේන්තුව විසින් ක්‍රියාත්මක කරනු ලබන විවිධ ක්‍රියාකාරකම් වලට අදාළ වාර්ෂික සැලසුම් සකස් කිරීමේ ප්‍රධාන වගකීම පැවරී ඇත්තේ සැලසුම් හා ප්‍රගති පාලන අංශය වෙතයි. වාර්ෂික අයවැය සකස් කිරීම වන සංරක්ෂණ දෙපාර්තමේන්තුව මඟින් මෙහෙයවනු ලබන සියලුම ව්‍යාපෘතිවල ප්‍රගතිය සමාලෝචනය කිරීම සහ ප්‍රගතිය වාර්තා කිරීම සහ නව ව්‍යාපෘති සඳහා ව්‍යාපෘති යෝජනා සකස් කිරීම මෙන් ම ගොඩනැගිලි ඉදි කිරීම සහ ගොඩනැගිලි නඩත්තු කිරීම, ගෘහ භාණ්ඩ, කාර්යාල උපකරණ සහ යන්ත්‍රෝපකරණ මිලදී ගැනීම සහ දියුණු කිරීම යන ක්‍රියාකාරකම් ද සැලසුම් හා ප්‍රගති පාලන අංශය විසින් සිදු කරනු ලැබේ.

1.5.6: පාරිසරික සංචාරක අංශය

පාරිසරික සංචාරක කර්මාන්තයට අදාල සියලු ක්‍රියාකාරකම් සැලසුම් කිරීම හා ක්‍රියාත්මක කිරීම මෙම අංශයේ වගකීම වේ. පාරිසරික සංචාරක කර්මාන්තය ප්‍රවර්ධනය කිරීම, පවතින පාරිසරික සංචාරක ගමනාන්ත වැඩි දියුණු කිරීම හා ආකර්ශණීය ස්ථාන හා නව ගමනාන්ත සංවර්ධනය කිරීම මෙම අංශයේ ප්‍රධාන ක්‍රියාකාරකම වේ. සංචාර සංවිධායකයන් හා සංචාර නිකේතන කළමණාකරුවන් වැනි සේවා සපයන සංවිධාන වැනි පාර්ශව ආයතන සම්බන්ධීකරණය කරමින් පරිසර සංචාරක ප්‍රවර්ධන වැඩසටහන් ක්‍රියාත්මක කිරීම ද මෙම අංශය මඟින් සිදු කෙරේ.

1.5.7: වන විද්‍යා හා වන වගා කළමනාකරණ අංශය

දැව නිෂ්පාදන හා සේවා සැපයීම තහවුරු කරමින් තිරසාර ලෙස වන වගා කළමනාකරණය කිරීම වන විද්‍යා හා වන කළමනාකරණ අංශයේ ප්‍රධාන වගකීම වේ. වන වගා ස්ථාපනය කිරීම හා කළමනාකරණය, අස්වනු නෙලීම සඳහා රාජ්‍ය දැව සංස්ථාව වෙත වන වගා නිදහස් කිරීම සහ එම කටයුතු අධීක්ෂණය කිරීම සඳහා මෙම අංශය දායක වේ.පයිනස් වගාබිම්වලින් පුද්ගලික අංශයේ සහභාගීත්වයෙන් රෙසින නිස්සාරණය කිරීම සහ පුද්ගලික අංශය සමග නැවත වන වගා කිරීමේ කටයුතුවල නිරත වීම මෙම අංශයේ අනෙකුත් වගකීම් වේ.

1.5.8: ජෛව විවිධත්ව හා ජලාධාර සංරක්ෂණ අංශය

ජාතියේ සෞභාග්‍ය සහතික කිරීම සඳහා ශ්‍රී ලංකාවේ වන සම්පත් සංරක්ෂණය කොට සංවර්ධනය කිරීම, ජෛව විවිධත්ව හා ජලාධාර සංරක්ෂණ අංශයේ වගකීම වේ. වන ආවරණය වැඩි කිරීම හා සංරක්ෂණය කිරීම, වන ආවරණය වැඩි කිරීම සඳහා පෞද්ගලික අංශයේ දායකත්වය ලබා ගැනීම සඳහා සැලසුම් ක්‍රියාත්මක කිරීම හා ඔවුන් ඒ සඳහා සම්බන්ධ කර ගනිමින් වන වගා ව්‍යාපෘති ක්‍රියාත්මක කිරීම, කඩොලාන නැවත වගා කිරීම හා පවතින කඩොලාන පද්ධතිය ආරක්ෂා කිරීමට කටයුතු කිරීම, කැලෑ ගිනි පාලන වැඩසටහන් සම්පාදනය හා ක්‍රියාත්මක කිරීම මෙම අංශයේ ප්‍රධාන වගකීම් අතරට ගැනේ.

1.5.9: පර්යේෂණ, අධ්‍යාපන හා සංවර්ධන අංශය

ශ්‍රී ලංකාවේ විධිමත්, වන විද්‍යාත්මක පර්යේෂණ කටයුතුවල ආරම්භය සනිටුහන් කරමින්, 1937 වර්ෂයේ දී වන සංරක්ෂණ දෙපාර්තමේන්තුවේ පර්යේෂණ සහ අධ්‍යාපන අංශය, වන විද්‍යාත්මක පර්යේෂණ ඒකකය ලෙස ආරම්භ කරන ලදී. මෙම අංශයට දෙපාර්තමේන්තු බල සීමාව තුළ, වන විද්‍යාත්මක පර්යේෂණ කටයුතු සහ වන විද්‍යා ක්ෂේත්‍රය හා සම්බන්ධ අධ්‍යාපන කටයුතු සැලසුම් කිරීම සහ ක්‍රියාත්මක කිරීම යන කටයුතුවල වගකීම පැවරී තිබේ.

කුරුණෑගල සහ බදුල්ල යන ස්ථානවල පිහිටි ප්‍රාදේශීය පර්යේෂණ මධ්‍යස්ථාන, ශ්‍රී ලංකා වන විද්‍යායතනය සහ වන විද්‍යා තොරතුරු ඒකකය යන උප අංශ වලින් මෙම අංශය සමන්විත වේ. වන සංරක්ෂණ දෙපාර්තමේන්තුවේ පුස්තකාලය ද මෙම අංශය යටතේ අධීක්ෂණය වේ.

වන සංරක්ෂණ දෙපාර්තමේන්තුවේ වාර්ෂික පර්යේෂණ වැඩ සටහන්, පර්යේෂණ මධ්‍යස්ථාන හරහා ක්‍රියාත්මක කරනු ලබන අතර, වන සංරක්ෂණ දෙපාර්තමේන්තුවේ, රාජ්‍ය දැව සංස්ථාවේ සහ වන වගා කටයුතු වල නිරතව සිටින පුද්ගලික අංශයේ ගැටලු නිරාකරණය කිරීමේලා සෘජුව ක්‍රියා කරයි. සංරක්ෂණ, නිෂ්පාදන වන විද්‍යාව හා සම්බන්ධ ව්‍යවහාරික සහ අනුවර්තීය පර්යේෂණ කටයුතු සිදු කරයි.

දෙපාර්තමේන්තුවේ තාක්ෂණික සේවයේ කාර්ය මණ්ඩල හැකියාවන් ශක්තිමත් කිරීම සඳහා, ප්‍රධාන වශයෙන්ම වන විද්‍යාව සහ පරිසරය ආශ්‍රිත විෂයන් (NVQ 5 සහ 6 මට්ටමේ) අන්තර්ගත පුහුණු වැඩ සටහන්, නුවරඑළියේ පිහිටා තිබෙන ශ්‍රී ලංකා වන විද්‍යායතනය මඟින් සිදු කරනු ලබයි. තව ද පුද්ගලික අංශයේ සහ රජයේ වෙනත් නියෝජිත ආයතන මඟින් සිදු කරන ඉල්ලීම් වලට අනුව කෙටි කාලීන පුහුණු වැඩසටහන් පවත්වනු ලැබේ.

වන විද්‍යා තොරතුරු ඒකකය මඟින්, වන විද්‍යාව හා සම්බන්ධ පර්යේෂණ වල ප්‍රතිඵල, අපේක්ෂාවෙන් සිටින ප්‍රතිලාභ ලබන්නන් වෙත ලබා දීම මෙම ඒකකය මඟින් සිදු කෙරේ. මේ වන විට පුස්තකාලය සතුව ග්‍රන්ථ 32,000ක් පමණ ද, වාර්තා වර්ග 1000ක් පමණ ද, සඟරා වර්ග 30ක් පමණ ද තිබේ.

1.5.10: ප්‍රවාහන අංශය

මෙම අංශය, වන සංරක්ෂණ දෙපාර්තමේන්තුවට අයත් වාහන නඩත්තු කිරීම හා අළුත්වැඩියා කිරීම, සංචිතයේ තිබෙන වාහන වල සහ වෙන් කරන ලද වාහන වලට ඉන්ධන සැපයීම සහ රියදුරන්ගේ අතිකාල, අමතර ප්‍රවාහන ඉන්ධන ඉල්ලීම් සඳහා අමාත්‍යාංශ හා සම්බන්ධීකරණය යනා දී කටයුතු සඳහා වගකියනු ලැබේ. මෙයට අමතරව, ප්‍රධාන කාර්යාලයට හා අනෙකුත් ක්ෂේත්‍ර කාර්යාලවලට අයත් වාහන ගර්හිත කිරීම, අළුත්වැඩියා කටයුතු සඳහා සහ ඉන්ධන සඳහා අවශ්‍ය ප්‍රතිපාදන සැපයීම, ප්‍රධාන කාර්යාලයේ වාහන සේවා කිරීමේ කටයුතු හා රක්ෂණය කිරීමේ කටයුතුද මෙම අංශය මඟින් සිදු කරයි. ප්‍රධාන කාර්යාලයේ හා ක්ෂේත්‍ර කාර්යාලවල වාහන වල සිදු වන අනතුරු සම්බන්ධව කටයුතු කිරීම ද මෙම අංශය මඟින් සිදු කෙරේ.

1.5.11: මානව සම්පත් කළමනාකරණ, පරිපාලන සහ ආයතනික සංවර්ධන අංශය

වන සංරක්ෂණ දෙපාර්තමේන්තුවේ සමස්ථ පරිපාලන කටයුතු සිදු කිරීම සහ වන සංරක්ෂණ දෙපාර්තමේන්තුවේ නිලධාරීන්ගේ හැකියාව වර්ධනය කිරීම මෙම අංශයේ ප්‍රධාන වගකීම වේ. එමෙන්ම මහජනයාට උපරිම සේවාවක් සැපයීම උදෙසා පරිපාලන සහ කළමනාකරණ වැඩ රාමු තුල තම සේවාව මනාව ඉටු කිරීම සඳහා ප්‍රධාන කාර්යාලය, කලාප කාර්යාල, දිසා වන කාර්යාල, අඩවි වන කාර්යාල, වන විද්‍යාලය හා පර්යේෂණ මධ්‍යස්ථාන වල සේවයේ නියුතු මානව සම්පත සංවර්ධනය කිරීම සඳහා අවශ්‍ය කටයුතු සම්පාදනය කිරීම මෙම අංශය මඟින් සිදු කෙරේ.

පිරිස් හා පාලන යන විෂයයන්ට අදාළ කටයුතු 2021 වසරේ දී මෙම අංශය විසින් ක්‍රියාත්මක කරනු ලබන අතර එහි දී ආයතන සංග්‍රහය, මුදල් රෙගුලාසි සහ අනෙකුත් චක්‍රලේඛ විධි විධාන සහ අදාළ නීති, රෙගුලාසි සහ නියෝගයන්ගේ සීමාවන් ඇතුළත සේවා ව්‍යවස්ථා හා බඳවා ගැනීමේ පටිපාටි වලට අනුකූලව සියලු බඳවා ගැනීම් හා උසස් වීම් හා අනෙකුත් වරප්‍රසාද ලබා දීම් සිදු කිරීම මෙම අංශය විසින් ක්‍රියාත්මක කෙරේ.

1.5.12: **මුදල් අංශය**

දෙපාර්තමේන්තුවට අදාළ මූල්‍යමය කටයුතු සම්බන්ධීකරණය කරනු ලබන්නේ මුදල් අංශය මඟිනි. මෙම අංශය මහා භාණ්ඩාගාරය, රාජ්‍ය මූල්‍ය දෙපාර්තමේන්තුව, රාජ්‍ය ගිණුම් දෙපාර්තමේන්තුව, ජාතික අයවැය දෙපාර්තමේන්තුව, රාජ්‍ය මූල්‍ය ප්‍රතිපත්ති දෙපාර්තමේන්තුව හා භාණ්ඩාගාර මෙහෙයුම් දෙපාර්තමේන්තුව වැනි ආයතන සමඟ සම්බන්ධීකරණය සිදු කරනු ලබයි.

දෙපාර්තමේන්තුවේ වාර්ෂික ආදායම් හා වියදම් ඇස්තමේන්තු සැලසුම් කිරීම, මෙහෙයවීම, පාලනය හා ගිණුම් තැබීම, මහා භාණ්ඩාගාරයෙන් ලැබෙන අත් මුදල් සහ දෙපාර්තමේන්තු ආදායම් සම්බන්ධ මූල්‍ය පාලනය, මහා භාණ්ඩාගාරයට සහ දෙපාර්තමේන්තුවේ ඉහළ කළමනාකාරීත්වයට අවශ්‍ය මූල්‍යමය තොරතුරු වර්ගීකරණය කර ඉදිරිපත් කිරීම, විසර්ජන ගිණුම, ආදායම් ගිණුම, රජයේ නිලධාරීන්ගේ අත්තිකාරම් ගිණුම සහ දෙපාර්තමේන්තු පරිපාලනය යටතේ පවතින කැලෑ ගිණුම් සම්බන්ධ වාර්ෂික ගිණුම් ඉදිරිපත් කිරීම මුදල් අංශයේ ප්‍රධාන ක්‍රියාකාරකම් වේ.

02 පරිච්ඡේදය
ප්‍රගතිය හා ඉදිරි දැක්ම

2.1: ලබා ගන්නා ලද ප්‍රගතිය

වන සංරක්ෂණය හා සංවර්ධනය මූලික කරගත් කාර්යයන් සමුදායක් 2021 වසර තුළ දියත්කළ අතර ඒවායේ කාර්ය සාධනය පහත අංශ ඔස්සේ විස්තර කෙරේ.

2.1.1: වන ආවරණය ඉහළ නැංවීම

ජල පෝෂක ප්‍රදේශ ලෙස වැදගත් වන භායනයට පත් කඳු මුදුන් මත හෙක්ටයාර 30ක වන වගා නඩත්තු කරමින් පවතී. පයිනස් වන වගා පුළුල් පත්‍ර සහිත වන වගා බවට පත්කිරීම සඳහා පැල තවාන් නඩත්තු කිරීම සිදු කළ අතර පසුගිය වසර වල එසේ පුළුල් පත්‍ර ලෙස පරිවර්තනය කරන ලද වන වගා හෙක්ටයාර 75.3ක් නඩත්තු කර පවත්වා ගෙන යන ලදී.

2.1.2: ලංකාවේ අතරමැදි කලාපයේ වන වගාවල තිබෙන තේක්ක/කායා වල පශ්චාත් හෙළීම් සංගණනය

මෙම අධ්‍යයනය සිදුකරන ලද්දේ පූර්ණ හෙළීම්වලට ලක්කරන ලද තේක්ක සහ කායා වන වගාවල බීජ සහ කොපිස ආධාරයෙන් ස්වාභාවික පුනර්ජනනය සිදු කිරීමේ හැකියාව හඳුනාගැනීම පිණිසය.මෙම අධ්‍යයනය කුරුණෑගල,පුත්තලම,මාතලේ,මොණරාගල,බදුල්ල පොලොන්නරුව,රත්න පුරය සිදුකරන ලදී. මෙම සංගණනයෙහි භෞතික ප්‍රගතිය හෙක්ටයාර් 392.12ක් ලෙස අනාවරණය විය.

වගුව 2-1 පශ්චාත් හෙළීම් සංගණනය - 2021

දිස්ත්‍රික්කය	විශේෂය	ඉලක්කය (හෙක්.)	ප්‍රගතිය (හෙක්)
පුත්තලම	තේක්ක/කායා	89.60	-
කුරුණෑගල	තේක්ක/කායා	123.00	105.82
මාතලේ	කායා	130.50	26.50
බදුල්ල	ඉයු.ග්‍රාන්ඩිස්/ඉයු.මිශ්‍ර	245.50	50.00
මොණරාගල		223.70	62.60
අනුරාධපුර	තේක්ක/කායා	147.2	147.2
පොලොන්නරුව		140.30	-
රත්නපුර	තේක්ක	68.80	-
එකතුව		**1168.6**	**392.12**

2.1.3:දෙපාර්තමේන්තු වැඩසටහන

වගුව 2-2 දෙපාර්තමේන්තු වැඩසටහන-2021

කාර්යය	ඉලක්ක-2021 භෞතික හෙක්ටයාර්	ඉලක්කය-2021 මූල්‍ය ඉලක්කය (රු.)
ස්වාභාවික වනාන්තර පුනර්ජනනය වේගවත් කිරීම	575	27,000,000.00
ස්වාභාවික වනාන්තර පුනර්ජනනය නඩත්තු කිරීම	3409.2	115,558,500.00
ප්‍රතිස්ථාපිත වනාන්තර නඩත්තු කිරීම	295.46	17,727,000.00
ප්‍රතිස්ථාපිත කඩොලාන වනාන්තර නඩත්තු කිරීම	111.1	5,555,000.00
නව වනාන්තර ප්‍රතිස්ථාපනය	10	850,000.00
වැව් තාවුලුවල වන වගා කිරීම	48	1,200,000.00
එකතුව		**167,890,500.00**

වගුව 2-3 දෙපාර්තමේන්තු වැඩසටහන-2022

කාර්යය	ඉලක්ක-2022 භෞතික හෙක්ටයාර්	ඉලක්කය-2022 මූල්‍ය ඉලක්කය (රු.)
ස්වාභාවික වනාන්තර පුනර්ජනනය වේගවත් කිරීම	105	6,308,820.00
ස්වාභාවික වනාන්තර නඩත්තු	3960.2	138,309,500.00
ප්‍රතිස්ථාපිත වනාන්තර නඩත්තු	306.46	18,327,600.00
රණවිරුවන්ගේ සහයෝගයෙන් වනාන්තර ප්‍රතිස්ථාපනය කිරීම	47	10,000,000.00
ප්‍රතිස්ථාපිත කඩොලාන වනාන්තර නඩත්තු කිරීම	102.6	2,222,000.00
එකතුව		**175,167,920.00**

2.1.4: වන ව්‍යාප්ති හා දැනුවත් කිරීම්

පරිසර සංරක්ෂණය, ජල පෝෂක ප්‍රදේශ සංරක්ෂණය, ජෛව විවිධත්වය සංරක්ෂණයෙහිලා පාසල් සිසුන් හා ප්‍රජාව නැඹුරු කිරීමේ හා ප්‍රවර්ධනය කිරීමේ අරමුණින් දීප ව්‍යාප්තව දැනුවත් කිරීමේ වැඩසටහන්, වැඩමුළු, ගිනි කළමනාකරණ වැඩසටහන්, ප්‍රදර්ශන, ශ්‍රමදාන, ක්ෂේත්‍ර චාරිකා, පරිසර කඳවුරු, තරඟ හා වෙනත් විශේෂ වැඩසටහන් 770ක් පවත්වන ලද අතර පාසල් හා ප්‍රජා සහභාගිත්වයෙන්, මාර්ග දෙපස, ජලාධාර අවට හා ගං ඉවුරුවල මෙන්ම, පාසැල් හා රාජ්‍ය ආයතන භූමිවල, ආගමික සිද්ධස්ථාන මෙන්ම වෙනත් ස්ථානවල රුක්රෝපණ වැඩසටහන් 798 ක් ක්‍රියාත්මක කරන ලදී.

රූපය 2:1 වන රෝපණ වැඩසටහන්

රූපය 2:2 වන රෝපණ වැඩසටහන්

වගුව 2.4 දීප ව්‍යාප්ත වන ව්‍යාප්ති වැඩසටහන්

වැඩසටහන් වර්ගය	සංඛ්‍යාව
දැනුවත් කිරීමේ වැඩසටහන්	552
වැඩමුළු	28
ගිනි කළමනාකරණ වැඩසටහන්	45
ශ්‍රමදාන	09
ක්ෂේත්‍ර චාරිකා, පරිසර කඳවුරු	04
වෙනත් විශේෂ වැඩසටහන්	132
එකතුව	**770**

වගුව 2-5 *දීප ව්‍යාප්ත රුක්රෝපණ වැඩසටහන්*

ක්‍රියාකාරකම	සංඛ්‍යාව
මාර්ග දෙපස රුක් රෝපණය	71
ජලාධාර අවට හා ගං ඉවුරුවල රුක් රෝපණය	165
පාසැල්වල රුක් රෝපණය	143
රජයේ ආයතන භූමිවල රුක් රෝපණය	125
ආගමික සිද්ධස්ථාන භූමිවල රුක් රෝපණය	145
නාගරික භූමිවල රුක් රෝපණය	13
වෙනත් ස්ථානවල රුක්රෝපණ	136
එකතුව	**798**

2.1.5: බීජ පැළ නිපදවීම

වන ව්‍යාප්ති කටයුතු සඳහා අවශ්‍ය කරන තවාන් පැළ 436,196ක් 2021 වන සංරක්ෂණ දෙපාර්තමේන්තුවේ පැළ තවාන් වල නිපදවන ලදී. නිපදවන ලද සම්පූර්ණ පැළ සංඛ්‍යාවෙන් පැළ 107,909ක් අලෙවි කරන ලද අතර 163,448ක් විවිධ රුක් රෝපණ වැඩසටහන් සඳහා හා රාජ්‍ය සහ වෙනත් විවිධ ආයතන වෙත නොමිලයේ ලබාදෙන ලදී.එමෙන්ම ජාතික රුක් රෝපණ වැඩසටහන් හා ගෙවතු සංවර්ධන වැඩසටහන් සඳහා යොදා ගන්නා ලදී.

තව ද විශේෂ වන වගා ව්‍යාපෘතිය යටතේ රුට්බෝල් පැළ 4,167ක්,වන ව්‍යාප්ති කටයුතු සඳහා අවශ්‍ය කරන තවාන් පැළ 521,500ක සංඛ්‍යාවක් හා කොළඹ නගරයේ සිටුවීම සඳහා පැළ 232,200ක සංඛ්‍යාවක් 2021 වසර තුළ වන සංරක්ෂණ දෙපාර්තමේන්තුවේ පැළ තවාන්වල නිපදවන ලදී. එම පැළ සංඛ්‍යාවෙන් පැළ 60,233ක් අලෙවි කරන ලද අතර 42,347ක් විවිධ රුක් රෝපණ වැඩසටහන් සඳහා හා රාජ්‍ය සහ වෙනත් විවිධ ආයතන වෙත නොමිලයේ ලබා දෙන ලදී.

වගුව 2-6: *බීජ පැළ නිෂ්පාදනය*

දිසාව	දෙපාර්තමේන්තු ප්‍රතිපාදන යටතේ නිෂ්පාදිත බීජ පැළ	විශේෂ වන වගා ව්‍යාපෘතිය යටතේ නිෂ්පාදිත පැළ		
		රුව්බෝල් පැළ	වන ව්‍යාප්ති කටයුතු සඳහා පැළ	කොළඹ නගරයේ සිටුවීම සඳහා පැළ
රත්නපුර	36500	500	30000	5000
කෑගල්ල	21500	500	55000	
ගාල්ල	11000		16000	
මාතර	11000		21500	
හම්බන්තොට	18000			26200
අනුරාධපුර	18000	250	31500	47600
පොළොන්නරුව	18000	500	25000	27000
අම්පාර	28000	300	25000	
ත්‍රිකුණාමලය	18000	200	16500	
මඩකලපුව	18000		16500	
මොණරාගල	21000	200		30000
බදුල්ල	16000	37	15000	
නුවරඑළිය	11000		22000	
මහනුවර	13000	200	35000	
මාතලේ	16000	555	25000	10400
කළුතර	18096	175		79000
ගම්පහ	19000		4000	
පුත්තලම	17000	250	53500	
කුරුණෑගල	18100	500	24000	5000
වව්නියාව	18000		22000	
මන්නාරම	19000		37000	
මුලතිව්	18000		27000	
කිළිනොච්චිය	34000		20000	2000
එකතුව	**436196**	**4167**	**521500**	**232200**

2.1.6: තවාන් සංවර්ධනය කිරීම

විශේෂ වන වගා ව්‍යාපෘතිය යටතේ 2021 වර්ෂය තුළ දිසාවන් 19ක් තුළ පිහිටි දෙපාර්තමේන්තු පැළ තවාන් 29ක් සංවර්ධනය කරන ලදී. එහි දී තවාන් භූමි සැකසීම, තවාන් ප්‍රවේශ මාර්ග පිළිසකර කිරීම, තවාන් වැට සකස් කිරීම, ජල නල පද්ධති අලුත්වැඩියාව හා විසිරුම් ජල සම්පාදන පද්ධති සැකසීම, ජල ටැංකි හා ජල ටැංකි කුළුණු ස්ථාපනය කිරීම, මව් පාත්ති ස්ථාපනය, සෙවණ ගෘහ ඉදි කිරීම, හරිත ගෘහ තැනීම හා අලුත්වැඩියාව, තවාන් වටා අලිවැට ඉදිකිරීම් වැනි ක්‍රියාකාරකම් රැසක් සිදුකර ඇත.

රූපය 2:3 තවාන් සංවර්ධනය කිරීම

රූපය 2:4 තවාන් සංවර්ධනය කිරීම

2.1.7: ගොවි වන වගා ස්ථාපනය හා ගොවි වන වගා නඩත්තුව

2021 වර්ෂය තුළ ගොවි වන වගා හෙක්ටයාර් 92ක්, හම්බන්තොට, අම්පාර, අනුරාධපුර, මඩකලපුව, පුත්තලම, පොළොන්නරුව, මාතලේ හා මොණරාගල දිස්ත්‍රික්කවල ස්ථාපනය කරන ලදී. මෙම ගොවි වන වගාවන්හි සිටුවීම සඳහා තේක්ක පැළ 92,900ක් නිපදවා ඇති අතර ගොවීන් 188 දෙනෙකු සහභාගි කරවා ඇත. එමෙන්ම 2019 වර්ෂය තුළ ස්ථාපනය කරන ලද ගොවි වන වගා හෙක්ටයාර් 80ක් ද, 2020 වර්ෂය තුළ ස්ථාපනය කරන ලද ගොවි වන වගා හෙක්ටයාර් 90ක් ද විද්‍යාත්මකව කළමනාකරණය කරන ලදී.

රූපය 2:5 ගොවි වන වගාවන් සඳහා තේක්ක පැළ සිටුවීම

වගුව 2-7: *දෙපාර්තමේන්තු ප්‍රතිපාදන යටතේ නව ගොවි වන වගා ස්ථාපනය*

දිසාව	ස්ථාපිත ගොවි වනවගා ප්‍රමාණය (හෙක්.)	නිපදවූ පැළ සංඛ්‍යාව	සහභාගි වූ ගොවීන් සංඛ්‍යාව
හම්බන්තොට	20	20000	50
අනුරාධපුර	10	10000	25
පොළොන්නරුව	5	5500	10
අම්පාර	10	10000	20
මඩකලපුව	5	5000	5
මොණරාගල	22	22400	44
මාතලේ	15	15000	28
පුත්තලම	5	5000	6
එකතුව	**92**	**92900**	**188**

*වගුව **2-8*** *දෙපාර්තමේන්තු ප්‍රතිපාදන යටතේ 2019/2020 වසර වල ස්ථාපනය කරන ලද ගොවි වන වගා නඩත්තු කිරීම*

දිසාව	**2019** ගොවි වනවගා ප්‍රමාණය (හෙක්.)	**2020** ගොවි වනවගා ප්‍රමාණය (හෙක්.)
අනුරාධපුර	15	15
පොළොන්නරුව	5	15
අම්පාර	10	10
මඩකලපුව	-	5
මොණරාගල	10	25
බදුල්ල	5	-
මාතලේ	25	20
වව්නියාව	5	-
කිලිනොච්චිය	5	-
එකතුව	**80**	**90**

තවද විශේෂ වන වගා ව්‍යාපෘතිය යටතේ 2021 වර්ෂය තුළ ගොවි වන වගා හෙක්ටයාර් 957.4ක්, රත්නපුර, හම්බන්තොට,අම්පාර, අනුරාධපුර, මඩකලපුව, ත්‍රිකුණාමලය, පොළොන්නරුව, පුත්තලම, කුරුණෑගල, මාතලේ හා මොණරාගල දිසාවන්හි, ගොවීන් 1999 දෙනෙකුගේ සහභාගීත්වයෙන්

සාර්ථකව ස්ථාපනය කරන ලදී. මෙම ගොවි වන වගා සඳහා පැළ 1,065,000ක ප්‍රමාණයක් නිපදවන ලදී.

වගුව 2-9 විශේෂ වන වගා ව්‍යාපෘතිය යටතේ නව ගොවි වන වගා ස්ථාපනය

දිසාව	ස්ථාපිත ගොවි වනවගා ප්‍රමාණය (හෙක්.)	නිපදවූ පැළ සංඛ්‍යාව	සහභාගි වූ ගොවීන් සංඛ්‍යාව
රත්නපුර	37.6	37600	85
හම්බන්තොට	11	11000	37
අනුරාධපුර	308.3	308300	786
පොළොන්නරුව	179.5	178500	366
අම්පාර	55	55000	115
ත්‍රිකුණාමලය	35	-	41
මඩකලපුව	13	13000	18
මොණරාගල	22	72200	39
මාතලේ	70.2	70200	149
පුත්තලම	40	100000	57
කුරුණෑගල	185.8	219200	306
එකතුව	**957.4**	**1065000**	**1999**

2.1.8: ගෙවතු සංවර්ධනය සහ ගෙවතු කළමනාකරණය කිරීම

ගෙවතු 3819ක් සඳහා සුදුසු පැළ සපයා දීමෙන් සහ තාක්ෂණික සහය ලබා දීමෙන් සංවර්ධනය කරන ලදී. ගෙවතු කළමනාකරණ වැඩසටහන් 63ක් ක්‍රියාත්මක කරන ලදී. එමෙන් ම විශේෂ වන වගා ව්‍යාපෘතිය යටතේ 2021 වර්ෂය තුළ ගෙවතු 10,880ක් සඳහා සුදුසු පැළ සපයා දීමෙන් සහ තාක්ෂණික සහය ලබා දීමෙන් සංවර්ධනය කරන ලදී.

රූපය 2:6 ගෙවතු සංවර්ධන වැඩසටහන්

රූපය 2:7 ගෙවතු සංවර්ධන වැඩසටහන්

වගුව 2-10 ගෙවතු සංවර්ධනය සහ ශාක කළමනාකරණය

දිසාව	දෙපාර්තමේන්තු ප්‍රතිපාදන යටතේ සංවර්ධනය කරන ලද ගෙවතු	ශාක කළමනාකරණ වැඩසටහන්	විශේෂ වන වගා ව්‍යාපෘතිය යටතේ සංවර්ධනය කරන ලද ගෙවතු
රත්නපුර	-	4	525
කෑගල්ල	513	4	500
ගාල්ල	150	2	500
මාතර	160	2	1325
හම්බන්තොට	375	3	500
අනුරාධපුර	150	6	510
පොළොන්නරුව	150	5	500
අම්පාර	150	-	510
ත්‍රිකුණාමලය	-	-	700
මඩකලපුව	120	4	500
මොණරාගල	150	5	500
බදුල්ල	150	5	500
නුවරඑළිය	150	5	500
මහනුවර	150	4	500
මාතලේ	-	-	590
ගම්පහ	786	4	-
කුරුණෑගල	30	1	525

වව්නියාව	140	4	370
මන්නාරම	225	3	225
මුලතිව්	120	-	500
කිළිනොච්චිය	150	2	600
එකතුව	**3819**	**63**	**10880**

2.1.9: වන ආවරණය පවත්වාගෙන යාම

පවත්නා වනාන්තර සුරක්ෂිත කර ගනිමින් වන ආවරණය යථා පරිදි පවත්වාගෙන යාම අරමුණු කරගෙන ස්වාභාවික වනාන්තර කිලෝමීටර් 2,762.302ක් මිනුම් කර මිනුම් සිතියම් සකස් කරන ලදී. වනාන්තර මායිම් වටා කිලෝමීටර් 1166.685ක වනාන්තර මායිම් සලකුණු කර ඇත.එමෙන්ම දැන්වීම් පුවරු 407 සකසා ඇත.

2.1.10: පාරිසරික සංචාරක ක්‍රියාකාරකම්

වන සංරක්ෂණ දෙපාර්තමේන්තුව මගින් පාලනය වන පාරිසරික සංචාරක ගමනාන්ත වල දේශීය හා විදේශීය සංචාරකයින් සඳහා වන යටිතල පහසුකම් හා සේවා වැඩි දියුණු කිරීමට 2021 වර්ෂයේ පාරිසරික ගමනාන්ත 12ක හා කඳවුරු භූමි 03ක නඩත්තු කටයුතු හා සංවර්ධන කටයුතු සිදු කරන ලදී. ඒ අනුව ස්වභාවික මංපෙත් නඩත්තුව, සිංහරාජයේ කුරුළු නැරඹුම් මැදිරියක් ඉදිකිරීම, බලංගොඩ හිරිකටු ඔය කඳවුරු භූමියේ කඳවුරු කුඩාරමක් ඉදිකිරීම, තුඹතැන්න අධ්‍යාපන හා තොරතුරු මධ්‍යස්ථානය වැඩිදියුණු කිරීම, කන්නෙලිය දේශන ශාලාව අලුත්වැඩියා කිරීම, පිටදෙනිය සිංහරාජ සංරක්ෂණ මධ්‍යස්ථානයේ ප්‍රවේශ මාර්ගය වැඩි දියුණු කිරීම, බදුල්ල ඇල්ලගල කඳවුරු භූමියේ කඳවුරු කුඩාරමක් ඉදිකර ජල පහසුකම් සැපයීම හා වැසිකිළි පද්ධතිය සංවර්ධනය කිරීම, අම්පාර නුවරගල පාරිසරික සංචාරක කලාපයේ පොල්ලේ බැද්ද පිවිසුමේ ප්‍රවේශ පත්‍ර කවුළුව ඉදි කිරීම, පොලොන්නරුව දිසාවේ ගල් ඔය පාරිසරික උද්‍යානය සඳහා ප්‍රවේශපත්‍ර කවුළුව ඉදිකිරීම වැනි ප්‍රධාන සංචාරක යටිතල පහසුකම් හා සංවර්ධන කටයුතු ඉටු කරන ලදී.

රූපය 2:8 කන්නෙලිය දේශන ශාලාව

රූපය 2:9 සිංහරාජය කුඩව-විහගකැදැල්ල කුරුළු නැරඹුම් මැදිරිය

වගුව 2-11 සංචාරක පැමිණීම් හා ආදායම් තොරතුරු 2021.12.31 දිනට

ආයතනය /ජාතික උද්‍යානය /වනාන්තර	සංචාරක පැමිණීම			ආදායම (රු.)			
	දේශීය	විදේශීය	එකතුව	දේශීය	විදේශීය	වෙනත්	එකතුව
මාකන්දාව (කෑගල්ල)	670	61	**731**	17,655.00	18,446.00	-	**36,101.00**
නුවරගල (අම්පාර)	1232	-	**1232**	123,200.00	-	-	**123,200.00**
එක්ගල්ඔය (අම්පාර)	405		**405**	448,856.00	-	-	**448,856.00**
කොට්ටව (ගාල්ල)	853	20	**873**	25,711.80	11,400.00	1,032.00	**38,143.80**
කන්නෙලිය (ගාල්ල)	7430	168	**7598**	227,229.60	120,400.00	2,248.00	**349,877.60**
හුරුළු පාරිසරික උද්‍යානය (පොළොන්නරුව)	36798	7487	**44285**	2,452,835.00	8,830,200.00	3,035,601.85	**14,318,636.85**
සිංහරාජය (මාතර)	18,109	805	**18,914**	535,545.00	557,200.00	-	**1,092,745.00**
සිංහරාජය (රත්නපුර)	4,743	357	**5,100**	134,951.00	244,300.00	-	**379,251.00**
රත්න ඇල්ල (මහනුවර)	4214	69	**4283**	207,575.00	19,950.00	-	**227,525.00**
උඩවත්ත කැලේ (මහනුවර)	7526	385	**7911**	262,960.00	303,600.00	-	**566,560.00**
නකල්ස් (මහනුවර)	2824	240	**3064**	82,455.00	168,000.00	-	**250,455.00**
නකල්ස් (මාතලේ)	42783	53	**39145**	804,024.00	35,420.00	-	**839,444.00**
මන්දාරම්නුවර (නුවරඑළිය)	9,044	-	**9,044**	833,874.15	-	-	**833,874.15**
පිදුරුතලාගල (නුවරඑළිය)	1,131		**1,131**	295,076.00	-	-	**295,076.00**
බඩගමුව (කුරුණෑගල)	215		**215**	3,225.00	-	-	**3,225.00**
එකතුව	**137977**	**9645**	**143,931**	**6,455,172.55**	**10,308,916.00**	**3038881.85**	**19,802,970.40**

2.1.14: තුරු ආවරණ සනත්වය සිතියම් ගත කිරීම

ශ්‍රී ලංකාවේ තුරු ආවරණ සනත්වය (Tree Cover Density) පිළිබඳව සිතියමක් සකස් කර නොතිබූ අතර 2019 වසරේදී මෙම සිතියම් සැකසීම ආරම්භ කර එම කටයුත්ත 2021 වර්ෂය තුළදී නිම කරන ලදි. එම සිතියමට අනුව ශ්‍රී ලංකාවේ තුරු ආවරණ සනත්වය පහත වගුවෙන් දක්වා ඇත.

වගුව 2-12 තුරු ආවරණ ඝනත්වය

තුරු ආවරණ ඝනත්වය	0 - 10	11 - 40	41 - 100
% මුළු භූමි ප්‍රමාණයට	29	32	39

2.1.15: වන වගා දත්ත සමුදාය (FORDATA) කළමනාකරණය

දැනට පවතින දත්ත සමුදායේ (FORDATA) අඩුපාඩු හේතුවෙන් එම දත්ත සමුදාය යාවත්කාලීන කිරීමක් සිදු නොවේ. නමුත් මීට පෙර එය භාවිතයෙන් සැකසූ දත්ත සුරක්ෂිතව ගබඩා කර තිබේ. (Database) නව දත්ත පද්ධතියක් සැකසීම සඳහා වන වගා නැවත මැනීම් කර වන වගාවන් පිළිබඳ දත්ත ලබා ගැනීම පිණිස අත්පොතක් පිළියෙල කර දත්ත රැස් කිරීම පිළිබඳ දිවයිනේ සියළුම දිසා වල වන වගා පිහිටි ක්ෂේත්‍ර කොට්ඨාශවල නිලධාරීන්ට ක්ෂේත්‍රයේ දී ප්‍රායෝගික පුහුණුවක් ලබා දෙන ලදී. එම පුහුණුව ලත් නිලධාරීන් නැවත වන වගා සියල්ල මැනුම් කර එහි දත්ත රැස්කර ප්‍රධාන කාර්යාලයට එවීමටත් එකී දත්ත ඇසුරෙන් වන වගා දත්ත පද්ධතිය යාවත්කාලීන කිරීමට සියලු කටයුතු සංවිධානය කර ඇත.දත්ත රැස්කිරීම 2022 වර්ෂය මුලදී ආරම්භ කිරීමට සැලසුම් කර ඇත.

2.1.16: මිනුම් කිරීම හා මායිම් සලකුණු කිරීම

පවත්නා වනාන්තර සුරක්ෂිත කර ගනිමින් වන ආවරණය යථා පරිදි පවත්වාගෙන යාම අරමුණු කරගෙන 2021 වර්ෂය තුළදී වනාන්තර මායිම් කිලෝමීටර් 1,166.68ක් මායිම් කණු සිටුවා අවසන් කරන ලද අතර ස්වාභාවික වනාන්තර කිලෝමීටර් 2,762.30ක් GPS උපකරණය මඟින් මිනුම් කරන ලදී.මෙසේ මනින ලද වනාන්තර 178ක් ගැසට් කිරීම සඳහා උපලේඛන පිළියෙල කිරීම අරඹා ඇත. එයට අමතරව වනාන්තර මායිමේ නාම පුවරු 300ක් සිටුවීම ඉලක්ක ගත කලද අවශ්‍යතාවය මත 407ක් ස්ථාපනය කරන ලදී. වනාන්තර මායිමේ කණු සිටුවීම, මායිම GPS මඟින් මැනුම් කිරීම හා මායිමේ දැන්වීම් කණු සිටුවීමේ දිස්ත්‍රික් වශයෙන් ප්‍රගතිය පහත වගුවේ දක්වා ඇත.

වගුව 2-13 මිනුම් කිරීම හා මායිම් සලකුණු කිරීම

දිසාව	වනාන්තර මායිමේ මායිම් කණු සිටුවීම			වනාන්තර මායිම GPS මගින් මැණුම් කිරීම			වනාන්තර මායිමේ දැන්වීම් පුවරු සිටුවීම		
	භෞතික ඉලක්කය (කි.මී.)	භෞතික ප්‍රගතිය (කි.මී.)	ප්‍රගතිය %	භෞතික ඉලක්කය (කි.මී.)	භෞතික ප්‍රගතිය (කි.මී.)	ප්‍රගතිය%	භෞතික ඉලක්කය	භෞතික ප්‍රගතිය	ප්‍රගතියේ %
මුලතිව්	105	106.56	101.49	35	65	185.71	20	30	150.00
මන්නාරම	55	55	100.00	0	0	-	0	0	-
කිලිනොච්චිය	82	66	80.49	20	25	125.00	8	10	125.00
වවුනියාව	150	150	100.00	95	158	166.32	18	26	144.44
අනුරාධපුරය	149.3	156.2	104.62	275	567.9	206.51	20	29	145.00
අම්පාර	150	156.1	104.07	55	119.6	217.45	20	29	145.00
මඩකලපුව	88	88	100.00	80	184	230.00	16	21	131.25
ත්‍රිකුණාමලය	86	87	101.16	190	415	218.42	10	16	160.00
නුවරඑළිය	21.28	18.4	86.47	20	26.32	131.60	7	13	185.71
මහනුවර	27.05	37.75	139.56	30	35.77	119.23	4	4	100.00
මාතලේ	26.46	26.48	100.08	38	69.46	182.79	6	6	100.00
බදුල්ල	15	10.5	70.00	36	47	130.56	6	6	100.00
මොණරාගල	55	42.3	76.91	85	185	217.65	18	25	138.89
පුත්තලම	65.9	0	0.00	50	87	174.00	11	19	172.73
කුරුණෑගල	57.3	57.32	100.03	5	7	140.00	18	28	155.56
කළුතර	18	14	77.78	60	120.5	200.83	10	-	0.00
ගම්පහ	6.87	0	0.00	14	14	100.00	8	10	125.00
රත්නපුරය	33	25.6	77.58	192	326.95	170.29	22	32	145.45
කෑගල්ල	29.6	28.1	94.93	40	20	50.00	20	28	140.00
ගාල්ල	27.99	24	85.74	40	49.039	122.60	20	26	130.00
මාතර	22	17.375	78.98	7.25	7.25	100.00	18	22	122.22
හම්බන්තොට	48.4	0	0.00	125	232.513	186.01	20	27	135.00
එකතුව	**1319.15**	**1166.685**	**88.44**	**1492.3**	**2762.302**	**185.11**	**300**	**407**	**135.67**

2.1.17: භූගෝල විද්‍යා තොරතුරු පද්ධතිය කළමනාකරණය කිරීම

මෙම අංශයේ තිබූ Esri ArcGIS මෘදුකාංගය යාවත් කාලීන කර නව පරිගණකවල ස්ථාපනය කරන ලදී. දැනට පවතින නවතම Esri ArcGIS සංස්කරණය වන ArcGIS Pro 2.8.0 හා 10.8.1 උපයෝගී කරගනිමින් වන ආවරණ සිතියම් සකස් කරන ලදී.

2.1.18: වන විද්‍යා අධ්‍යාපනය

ශ්‍රී ලංකා වන විද්‍යාලය මගින් වන සංරක්ෂණ දෙපාර්තමේන්තුවේ නිලධාරීන් සඳහා වන විද්‍යා උසස් ඩිප්ලෝමා පාඨමාලාව සහ වන විද්‍යා ඩිප්ලෝමා පාඨමාලාව පවත්වනු ලැබේ. මෙම පාඨමාලා අතුරින් ඩිප්ලෝමා පාඨමාලාව NVQ 5 මට්ටමට ද උසස් ඩිප්ලෝමා පාඨමාලාව NVQ 6 මට්ටමට ද සමාන වේ. 2021 වසරේ දී වන විද්‍යා ඩිප්ලෝමා පාඨමාලාව සඳහා බීට්ටු වන නිලධාරීන් 38ක් හා රාජ්‍ය දැව සංස්ථාවේ වැඩබිම් නිලධාරීන් 07ක් පුහුණු කරන ලදී. මෙය වසරක නේවාසික පාඨමාලාවක් වූ අතර, අධ්‍යයන වාර 03කින් සමන්විත විය. 2021 වසරේදී වන විද්‍යා උසස් ඩිප්ලෝමා පාඨමාලාව සඳහා පුහුණු වන අඩවි වන නිළධාරීන් 29ක් සහ රාජ්‍ය දැව සංස්ථාවේ සහකාර ප්‍රාදේශීය කළමණාකාර

නිලධාරීන් 03ක් බඳවාගෙන පුහුණු කරන ලදී. විෂයන් කිහිපයකට අදාල ප්‍රායෝගික අධ්‍යයන කටයුතු 2022 වසරේදී සිදුකිරීමට සැලසුම් කර ඇත.

2.1.19: පුහුණු වැඩසටහන්

දේශීය හා විදේශීය පුහුණු වැඩසටහන් රැසක් ක්‍රියාත්මක කරන ලදී. (මාර්ග ගත)

වගුව 2-14 පුහුණු වැඩසටහන් (විදේශීය)

වැඩසටහනේ නම	පුහුණු කරන ලද සේවක සංඛ්‍යාව	වැඩසටහනේ කාල සීමාව
තායිලන්තයේ දිළිඳුකම පිටුදැකීම සහ ආහාර සුරක්ෂිතතාව සඳහා වනාන්තර තිරසාර ලෙස කළමනාකරණය කිරීම:කොළඹ සැලැස්ම යටතේ තිරසර සංවර්ධන අරමුණු කරා ලඟා වීමට ප්‍රාදේශීය ප්‍රජාව සහ වනාන්තර අතර සංහිඳියාවක් ගොඩනැගීම.	2	දින 02
සංවර්ධනය වෙමින් පවත්නා රටවල් සඳහා එක්සත් ජාතීන්ගේ වනාන්තර මෙවලම් ක්‍රියාත්මක කිරීම සහ තිරසර වනාන්තර කළමනාකරණය පිළිබඳ සම්මන්ත්‍රණය	5	දින 16
ස්වාභාවික ආරක්ෂිත ප්‍රදේශ කළමනාකරණය සහ ජෛව විවිධත්ව සංරක්ෂණය පිළිබඳ සම්මන්ත්‍රණය	15	දින 16
වන භූ දර්ශන ප්‍රතිස්ථාපනය සඳහා නිපුණතා සංවර්ධනය	35	දින 03
දේශගුණික විපර්යාස සහ තිරසර සංවර්ධනය වන විද්‍යාව	22	දින 14
උණ සහ වේවැල් තිරසර සංවර්ධනය හා කළමනාකරණය	6	දින 14

2.1.21: පුහුණු වැඩසටහන් පැවැත්වීම

වගුව 2-15 පුහුණු වැඩසටහන් (දේශීය)

වැඩසටහනේ නම	පුහුණු කරන ලද සේවක සංඛ්‍යාව	වැඩසටහනේ කාල සීමාව
කාර්යසාධන කලමනාකරණය සහ ප්‍රධාන කාර්යසාධන දර්ශක සැකසීම පිළිබඳ මාර්ගගත සම්මන්ත්‍රණය	10	දින 01
පාඩු කපා හැරීම් සහ පොතෙන් අස් කිරීම් පිළිබඳ පුහුණු පාඨමාලාව(ප්‍රවාහන අංශය) (ප්‍රධාන කාර්යාලය)	3	දින 02

කාර්යාල ලිපිගොනු කළමනාකරණය (ප්‍රධාන කාර්යාලය සඳහා)*	30	දින 02
සන්නිවේදනය හා කළමනාකරණය පිළිබඳ මාර්ගගත පුහුණු පාඨමාලාව*	30	දින 02
රාජ්‍යය අංශයේ විනය ක්‍රියා පටිපාටිය පිළිබඳ සහතික පත්‍ර පාඨමාලාව*	3	දින 12
කාර්යාලීය ලිපිගොනු කළමනාකරණය(ඌව/මධ්‍යම) කලාපය	28	දින 02
කාර්යාලීය ලිපිගොනු කළමනාකරණය (කොළඹ කලාපය)*	28	දින 02
කාර්යාලීය ලිපිගොනු කළමනාකරණය (උතුරු කලාපය/උතුරු මැද-නැගෙනහිර කලාපය-සිංහල මාධ්‍යය)*	28	දින 02

*ESCAM ව්‍යාපෘතිය මඟින් ප්‍රතිපාදන ගෙවීම් සිදු කරන ලදි.

2.1.22: හානියට පත් වනාන්තර නැවත ප්‍රතිස්ථාපනය කිරීම

වන වගා කිරීම මඟින් සහ ස්වාභාවික පුනර්ජනන ක්‍රියාවලිය වේගවත් කිරීම මඟින් මෙම ප්‍රතිස්ථාපන කටයුතු සිදු කරනු ලබයි.මේ දක්වා හෙක්ටයාර් 9,000ක ප්‍රතිස්ථාපනය ආරම්භ කර ඇති අතර 2021 වසරේදී හායනයට පත් වනාන්තර හෙක්ටයාර් 1,915,78ක් ප්‍රතිස්ථාපනය කරනු ලැබීය.මීට අමතරව ස්වාභාවික වනාන්තර පුනර්ජනනය වේගවත් කිරීම, ස්වාභාවික වනාන්තර නඩත්තු, ගුවන් හමුදාවේ සහය ඇතිව ගුවනින් බීජ ඉසීමද සිදු කර ඇත. පසුගිය වර්ෂ වල ප්‍රතිස්ථාපනය කරන ලද වනාන්තර හෙක්ටයාර් 3,409.2 නඩත්තු කර ඇත.දේශගුණ විපර්යාස පිළිබඳ එක්සත් ජාතීන්ගේ රාමුගත සම්මුතිය අනුව ශ්‍රී ලංකාවේ එකඟතාව සාධනය කිරීම සඳහා ඉදිරි වසර 10 තුළ හෙක්ටයාර් 65,000ක් ප්‍රතිස්ථාපනය කළ යුතුව ඇත. මේ සඳහා විදේශීය ප්‍රදාන සපයන ආයතන වෙතින් ප්‍රතිපාදන ලබා ගැනීමට ද අපේක්ෂා කෙරේ.

2.1.23: මිලියන 3500 විශේෂ වැඩසටහන

වගුව 2-16 මිලියන 3500 විශේෂ වැඩසටහන-2021

කාර්යය	ඉලක්ක -2021 භෞතික හෙක්ටයාර්	ඉලක්කය-2021 මූල්‍ය (රු.)
ස්වාභාවික වනාන්තර පුනර්ජනනය වේගවත් කිරීම(ANR)	100	5,000,000.00
කටු පඳුරු ඉඩම් වනාන්තර බවට පත් කිරීම.	615.32	71,377,000.00
කඩොලාන ප්‍රතිස්ථාපනය කිරීම	119.5	14,937,500.00
වැව් තාවුලු වල වන වගා කිරීම.	94.7	14,205.000.00
ආගමික ස්ථාන වල රුක් රෝපණය(අනුරාධපුර මහමෙව්නා උයන)	4	2,000,000.00
අත්හරින ලද ගෙවතු වල ස්ථාපිත කරන ලද වන වගා	130	11,600,000.00
ගුවන්හමුදා සහය ඇතිව විනාශයට පත් කැලෑ නැවත වනාන්තර බවට පත් කිරීම	100	2,500.000.00
ආක්‍රමණශීලී ශාක ඉවත් කිරීම.	100	20,000,000.00
එකතුව		**141,619,500.00**

වගුව 2-17 මිලියන 3500 විශේෂ වැඩසටහන-2022

කාර්යය	ඉලක්ක -2022 භෞතික හෙක්ටයාර්	ඉලක්කය-2022 මූල්‍ය (රු.)
ස්වාභාවික වනාන්තර පුනර්ජනනය වේගවත් කිරීම (ANR)	83	5,000,000.00
ස්වාභාවික වනාන්තර පුනර්ජනනය නඩත්තු (ANR Maintain)	100	5,000,000.00
කටු පඳුරු සහිත ඉඩම් වල ස්ථාපිත කල වන වගා නඩත්තු කිරීම	622.32	3,000,000.00
අත්හරින ලද ගෙවතු වල ස්ථාපිත කරන ලද වනාන්තර නඩත්තු කිරීම	130	3,000,000.00
කඩොලාන ප්‍රතිස්ථාපනය කිරීම	100	20,000,000.00
ප්‍රතිස්ථාපිත කඩොලාන වනාන්තර නඩත්තු කිරීම	119	8,000,000.00
වැව් තාවුලු වල වන වගා කිරීම	100.3	18,000.000.00
වැව් තාවුලු වල වගා කරන ලද වන වගා නඩත්තු	94.7	7,000,000.00
ආගමික ස්ථාන වල රුක් රෝපණය (අනුරාධපුර මහමෙව්නා උයන)	4	2,000,000.00
ආක්‍රමණශීලී ශාක ඉවත් කර වන වගා කිරීම.	80	20,000,000.00
ආක්‍රමණශීලී ශාක ඉවත් කරන ලද වනාන්තර නඩත්තු කිරීම.	100	12,000,000.00
එකතුව		**103,000,000.00**

2.2: 2021 වසරේ ක්‍රියාත්මක විශේෂ වැඩසටහන්

2.2.1: ගැසට් මඟින් වනාන්තර ප්‍රකාශයට පත් කිරීම

2021 වර්ෂයේ දී දිප ව්‍යාප්තව වනාන්තර 151ක් රක්ෂිත ලෙස ප්‍රකාශයට පත් කිරීම සඳහා උපලේඛන සකසන ලදී. ඒ අතුරින් 2021 වර්ෂය තුල දී වනාන්තර 40ක් රක්ෂිත ලෙස ප්‍රකාශයට පත් කරන ලදී. තවත් වනාන්තර 12ක් ගැසට් මඟින් ප්‍රකාශයට පත් කිරීම සඳහා සම්පූර්ණ කර ආරක්ෂණ හා නීති ක්‍රියාත්මක කිරීමේ අංශය වෙත යොමුකර ඇත. ඉතිරි වනාන්තර 139 මේ වන විට අවසන් අදියරේ පරීක්ෂණ කිරීම් හා භාෂා පරිවර්තන සිදු කරමින් පවතී.

2.2.2: පරිනත වන වගා හෙලීම් කර නැවත වන වගා කිරීම -2021(විශේෂ වන වගා ව්‍යාපෘතිය යටතේ)

විශේෂ වන වගා වැඩසටහන යටතේ පරිනත වන වගා හෙලීම් කර නැවත වන වගා කිරීම දිස්ත්‍රික්ක 4ක සිදුකරන ලද අතර එහි භෞතික ප්‍රගතිය හෙක්ටයාර් 75.05කි.

වගුව 2-18 පරිනත වන වගා හෙළීම් කර නැවත වන වගා කිරිම - 2021(විශේෂ වන වගා ව්‍යාපෘතිය යටතේ)

දිස්ත්‍රික්කය	**පැරණි විශේෂය**	**අලුතින් ස්ථාපනය කරන ලද විශේෂය**	**ඉලක්කය (හෙක්ටයාර්)**	**ප්‍රගතිය (හෙක්ටයාර්)**
බදුල්ල	යුකැලිප්ටස්	දේශීය/මිශ්‍ර	38.90	10.00
කළුතර	පයිනස්	හොර	-	1.50
නුවරඑළිය	යුකැලිප්ටස්	දේශීය/මිශ්‍ර	65.30	63.55
මාතර	පයිනස්	-	2.00	0
එකතුව			**106.20**	**75.05**

2.2.3: ජාතික වන සංගණනය (NFI)

UN-REDD වැඩසටහනේ ආධාර යටතේ ආරම්භ කරන ලද ජාතික වන සංගණන කටයුතු 2021 වර්ෂයේදී ලෝක බැංකු ණය යටතේ ක්‍රියාත්මක වන පරිසර පද්ධති සංරක්ෂණ හා කළමනාකරණ ව්‍යාපෘතියේ ප්‍රතිපාදන මත ක්‍රියාත්මක කරනු ලැබීය. 2021 වසරේදී දිවයින පුරා පිහිටි ස්ථාන 900කින් ස්ථාන 892ක දත්ත ලබාගන්නා ලදී. එක් එක් දිසා වල නියැදි දත්ත ලබා ගැනීමේ ප්‍රගතිය පහත වගුවේ දක්වා ඇත.

වගුව 2 .19: ජාතික වන සංගණනය-2021

දිසාව	NFI නියැදි රැස් කිරීම		
	භෞතික ඉලක්කය (කි.මී.)	භෞතික ප්‍රගතිය (කි.මී.)	ප්‍රගතිය%
කිලිනොච්චිය	39	37	94.87
මන්නාරම	25	25	100.00
වවුනියාව	30	30	100.00
මුලතිවු	33	33	100.00
අනුරාධපුර	165	165	100.00
අම්පාර	74	74	100.00
පොලොන්නරුව	47	47	100.00
මඩකලපුව	55	55	100.00
ත්‍රිකුණාමලය	49	49	100.00
නුවරඑළිය	15	15	100.00
මහනුවර	17	16	94.12
මාතලේ	26	25	96.15
බදුල්ල	80	80	100.00
මොනරාගල	116	116	100.00
පුත්තලම	21	21	100.00
කුරුණෑගල	43	43	100.00
කළුතර	7	3	42.86
රත්නපුර	17	17	100.00
කෑගල්ල	11	11	100.00
ගාල්ල	9	9	100.00
මාතර	17	17	100.00
හම්බන්තොට	4	4	100.00
එකතුව	**900**	**892**	**99.11**

2.2.4: වාණිජ වන වගා ස්ථාපනය කිරීම -2021 (විශේෂ වන වගා)

විශේෂ වන වගා වැඩසටහන යටතේ වාණිජ වන වගා ස්ථාපනය කිරීමේ වැඩසටහනක්‍රියාත්මක කරන ලදී.ඊට අදාළ භෞතික ප්‍රගතිය ප්‍රකාශයට පත් කරන ලදී.

වගුව 2-20 වාණිජ වන වගා ස්ථාපනය කිරීම - 2021 (විශේෂ වන වගා)

දිස්ත්‍රික්කය	අළුතින් ස්ථාපනය කරන ලද විශේෂය	ඉලක්කය(හෙක්ටයාර්)	ප්‍රගතිය(හෙක්ටයාර්)
මාතලේ	තේක්ක	100.00	100.00
මොණරාගල	කායා,ගම්මාලු,ඇත්දෙමට	80.30	80.30
හම්බන්තොට	කායා	85.00	15.00
අනුරාධපුරය	තේක්ක / කායා	150.00	150.00
පොළොන්නරුව	කායා	105.00	105.00

අම්පාර	කායා	100.00	100.00
මඩකලපුව	තේක්ක	50.00	50.00
ත්‍රිකුණාමලය	කායා	159.00	159.00
පුත්තලම	කායා/කොහොඹ/දේශීය පළතුරු පැළ (මාදං,අඹ,ලාවුලු,කොස්)	20.40	9.20
වව්නියාව	කායා	80.00	80.00
මුලතිව්	තේක්ක	38.90	38.90
කුරුණෑගල	දේශීය ශාක	5.00	5.00
එකතුව		**973.60**	**892.40**

2.2.5: වගුරුබිම් සහ කඩොලාන පද්ධති සංරක්ෂණය කරමින් ඒවා විනාශ කිරීමේ මානව ක්‍රියාකාරකම් පාලනය කිරීම

කඩොලාන ශාක ප්‍රජාව අන්තර් උදම් කලාපයේ සහ ගංගා මෝය ආශ්‍රිතව දක්නට ලැබෙන සුවිශේෂී පරිසර පද්ධතියක් වන අතර දේශගුණ විපර්යාස පාලනයට විශාල දායකත්වයක් දක්වයි.එම සම්පත රැක ගැනීම සඳහා කඩොලාන පිළිබඳ ජාතික ප්‍රතිපත්තිය 2020 වසරේ දී එළි දක්වා ඇත.2021 වර්ෂයේ දී හායනයට පත් කඩොලාන වනාන්තර හෙක්ටයාර් 119.5ක් ප්‍රතිස්ථාපනය කරන ලද අතර 2022 වසරේ දී තවත් හෙක්ටයාර් 100ක් ප්‍රතිස්ථාපනය කිරීමට කටයුතු යොදා ඇත.කඩොලාන ප්‍රතිස්ථාපනය විද්‍යාත්මක ක්‍රමවේදයක් අනුව සිදු කළ යුතු ය.පසුගිය වසරේ කඩොලාන ප්‍රතිස්ථාපන ක්‍රියාවලියෙන් ලත් අත්දැකීම් සහ නව්‍ය දැනුම භාවිතා කර කඩොලාන ප්‍රතිස්ථාපනය පිළිබඳ මාර්ගෝපදේශ සකස් කිරීමේ කටයුතු මේ වන විට පරිසර අමාත්‍යාංශය, වන සංරක්ෂණ දෙපාර්තමේන්තුව,වයඹ විශ්වවිද්‍යාලය සහ IUCN ආයතනය විසින් සිදු කරමින් පවතී.ඉදිරි වර්ෂ පහ තුළ හෙක්ටයාර් 1300ක කඩොලාන ප්‍රතිස්ථාපනය කිරීමට අපේක්ෂා කෙරේ.

වගුව 2-21 ලෝක උරුම සඳහා වන කළමනාකරණ සැලසුම් සකස් කිරීම

කාර්යය	ඉලක්ක -2022 භෞතික හෙක්ටයාර්	ඉලක්කය-2022 මූල්‍ය (රු.)
නකල්ස් වැසි වනාන්තර	31000	1,000,000.00
සිංහරාජ වැසි වනාන්තර	11000	1,000,000.00
එකතුව		**2,000,000.00**

2.3: 2021 වසරේදී වන සංරක්ෂණ දෙපාර්තමේන්තුව මුහුණදීමට සිදු වූ අභියෝග

2.3.1: ස්වාභාවික ආපදාවන් සිදුවීම

කැළෑ ගිනි ඇතිවීම, ගංවතුර, නායයාම් හා අධික වියලි කාලගුණික තත්ත්වයන්ගේ බලපෑම් හා අධික සුළං හේතුවෙන් කඳුකර ප්‍රදේශවල ස්ථාපිත පැළ විනාශ වීම දැඩි අභියෝගයක් බවට පත් වී ඇත.

2.3.2: කාර්ය මණ්ඩල හිඟවීම.

කාර්යාලවල කටයුතු කාර්යක්ෂමව ඉටු කර ගැනීමේ දුෂ්කරතාවයන්ට මුහුණ පෑමට සිදුවී ඇති අතර එය දෙපාර්තමේන්තුවේ අරමුණු ඉටු කර ගැනීමේ දී සහ වන අපරාධ වැලැක්වීම කෙරෙහි දැඩි ලෙස බලපාන කරුණකි.

2.3.3: සතුන්ගෙන් වගාවට හානි සිදුවීම.

2.3.4: වගාවට ඇති විය හැකි වෛරස හා දිලීර ආසාදන තත්ත්වයන්

2.3.5: වගාවන්හි යටි කැළය බහුල ලෙස වර්ධනය වීම.

2.3.6: වේගවත් ලෙස මානා, තෘණ විශේෂ හා ආක්‍රමණශීලී ශාක වර්ධනය වීම.

2.3.7: රසායනික පොහොර යෙදීමට ඇති අවකාශය අවම වීම හේතුවෙන් පැළවල වර්ධනයට යම් බලපෑමක් එල්ල වීම.

2.3.8: නිලධාරී හිඟය

2.3.9: වන සංරක්ෂණ දෙපාරත්මේන්තුවේ නිලධාරීන්ට අවදානම් / විශේෂ දීමනා ලබා දීම.

වන ආරක්ෂණය අභියෝගාත්මක කාර්යයක් හෙයින් නිලධාරීන්ට අවදානම් හෝ විශේෂ දීමනාවක් ලබා දෙන ලෙස අවස්ථා ගණනාවක දී ඉල්ලීම් කළ ද ඒ සඳහා අනුමැතිය නොලැබුණි. එවැනි දීමනාවක් ලබා දීම තුලින් වන ආරක්ෂණයේ කාර්යක්ෂමතාවය තව දුරටත් ඉහළ නැංවිය හැකි වේ.

2.3.10: පයිනස් ඉවත් කිරීමට සැලසුම් කර තිබුන ද දැව සංස්ථාවේ ධාරිතාවය ප්‍රමාණවත් නොවීමෙන් එය සිදුකර ගත නොහැකි වීම.

2.3.11: වන සංරක්ෂණ දෙපාර්තමේන්තු ප්‍රධාන කාර්යාලය සඳහා ගොඩනැගිල්ලක් නොමැති වීම.

වන සංරක්ෂණ දෙපාර්තමේන්තුව දැනට රාජ්‍ය දැව සංස්ථාව සතු ගොඩනැගිල්ලේ කුලී පදනම මත ස්ථානගතව ඇත. එම ගොඩනැගිල්ලේ කාර්ය මණ්ඩල රාජකාරි සඳහා ප්‍රමාණවත් ඉඩ පහසුකම් නොමැත. එබැවින් වන සංරක්ෂණ දෙපාර්තමේන්තුවට වෙන් වූ ගොඩනැගිල්ලක් ඉදිකිරීමට පියවර ගැනීම සුදුසු වේ.

2.4: වන සංරක්ෂණ දෙපාර්තමේන්තුවේ අනාගත දැක්ම

2.4.1: වන ආවරණය ඉහළ නැංවීම

වසර 2030 වන විට ශ්‍රී ලංකාවේ වන ආවරණය 32%ට ඉහළ නැංවීම හා සෞභාග්‍ය දැක්ම ප්‍රතිපත්ති ප්‍රකාශයන්ට අනුව 2025 වන විට වන ආවරණය 30% ඉහළ නැංවීමට අදාළ ක්‍රමවේදයන් ක්‍රියාත්මක කිරීම හා මාර්ගෝපදේශ සකස් කිරීම.

2.4.2: වනාන්තර කළමනාකරණ සැලසුම් සකස් කිරීම

දෙපාර්තමේන්තුවේ පාලනය යටතේ පවතින වනාන්තර විද්‍යාත්මක කළමනාකරණය සම්බන්ධයෙන් දැනට සකස් කර ඇති සැලසුම් යාවත්කාලීන කර නව සැලසුම් සකස් කළ යුතු වන අතර වනාන්තර සම්බන්ධයෙන් සැලසුම් සකස් කිරීමට අපේක්ෂා කෙරේ.

2.4.3: හායනයට පත්ව ඇති වන වගා සංගණනය

දැනට හායනයට ලක්ව ඇති වන වගා පිළිබඳව සංගණනයක් සිදු කර, එම වන වගා නැවත ප්‍රතිස්ථාපනය කිරීමේ වැඩසටහනක් සකස් කිරීම.

2.4.4: පාරිසරික සංචාරක ගමනාන්ත වල පහසුකම් හා සේවාවන් දියුණු කිරීම

දැනට පවතින සහ අලුතින් හඳුනාගත් නව සංචාරක ගමනාන්ත වලට මංපෙත්, අවශ්‍ය යටිතල පහසුකම් දියුණු කිරීම, පෞද්ගලික අංශයේ සහභාගීත්වය වැඩි කිරීම, සේවක සංඛ්‍යාව ඉහළ නංවා සේවය ප්‍රශස්ථ මට්ටමට පවත්වා ගැනීම උදෙසා නව නිලධාරීන් බඳවා ගැනීම හා පුහුණු කිරීම සහ විධිමත් ප්‍රචාරණය මඟින් සංචාරකයන් දැනුවත් කිරීම හා අවශ්‍ය තොරතුරු ලබා දීමට අපේක්ෂා කෙරේ.

2.4.5: ස්කන්ධ භාග ගණනය කිරීම සඳහා නව මෘදුකාංගයක් සකස් කිරීම

රාජ්‍ය දැව සංස්ථාව මඟින් හෙළීම් කරනු ලබන පරිණත වන වගා හා හෙළීමෙන් අනතුරුව රජයට අය විය යුතු ස්කන්ධ භාග ගාස්තු ගණනය කිරීම සඳහා සකස් කර ඇති මෘදුකාංගය ඉතා පැරණි හා දෝෂ සහිත බැවින් ඒ සඳහා නව මෘදුකාංගයක් සකස් කිරීම.

2.4.6: ප්‍රජාවගේ පාරිසරික සාක්ෂරතාවය ඉහළ නැංවීම

පාරිසරික සාක්ෂරතාවය යනු මිනිසුන්ගේ අන්තර්ක්‍රියා සහ ඔවුන්ගේ පරිසරය, පාරිසරික ගැටලු සහ පාරිසරික පද්ධතිවල විවිධ සම්බන්ධතා පිළිබඳ පුද්ගලයෙකුගේ දැනුමේ මිනුමකි.පාරිසරික සාක්ෂරතාවය ඉහළ නැංවීම තුළින් පාරිසරික ගැටලු, පාරිසරික ගැටලු හා සම්බන්ධ රාජ්‍ය ප්‍රතිපත්තිය, පරිසරය පිළිබඳ මහජනතාවගේ මූලික දැනුම වැඩි දියුණු කිරීම හා ශක්තිමත් කිරීම පිළිබඳ විධිමත් හා අවිධිමත් අධ්‍යාපනය සහ පුද්ගලයන්ගේ එදිනෙදා ජීවිතයට බලපාන අදාළ කරුණු පිළිබඳව දැනුවත් වනු ඇත. එවිට ප්‍රජාවගේ යහපැවැත්ම, පාරිසරික ගැටළු වලට එරෙහිව නැඟී සිටිමින් පරිසරය ආරක්ෂා කිරීම සඳහා නිවැරදි ක්‍රියාමාර්ග ගැනීමට මහජනතාව පෙළ ගැසීම මෙහි දී අපේක්ෂා කෙරේ.

03 පරිච්ඡේදය

2021 දෙසැම්බර් 31 දිනෙන් අවසන් වූ වසර සඳහා වන සමස්ත මූල්‍ය කාර්ය සාධනය

3.1: මූල්‍ය කාර්ය සාධන ප්‍රකාශය

(2021 වන සංරක්ෂණ දෙපාර්තමේන්තු මූල්‍ය ප්‍රකාශන වාර්තාවෙන් උපුටා ගන්නා ලදී)

2021.දෙසැම්බර් 31 දිනෙන් අවසන් වර්ෂය සඳහා මූල්‍ය කාර්ය සාධන ප්‍රකාශය

ඒසී ඒ - එෆ්

රු.

වගුව 3-1: මූල්‍ය කාර්ය සාධන ප්‍රකාශය

අයවැය 2021 රු.		සටහන	තත්‍ය		
			2021 රු.	නැවත ගලපන ලද 2020 රු.	
1,945,000,000	**ආදායම්ලැබීම්**		**1,310,446,297**	**1,394,002,274**	ඒසීඒ-1
-	ආදායම් බදු	**1**	-	103,722,883	
145,000,000	දේශීයභාණ්ඩ හා සේවා මත බදු	**2**	126,523,936	-	
-	ජාත්‍යන්තරවෙළඳාම මත බදු	**3**	-	-	
1,800,000,000	බදු නොවනආදායම් හා වෙනත්	**4**	1,183,922,361	1,290,279,391	
1,945,000,000	**මුළුආදායම් ලැබීම් (අ)**	-	**1,310,446,297**	**1,394,002,274**	-
66,000,000	**ආදායම්නොවන ලැබීම්**	-	**2,310,870,914**	**1,766,760,114**	-
-	භාණ්ඩාගාරඅග්‍රිම	-	1,746,050,000	1,149,036,552	ඒසීඒ-3
-	තැන්පතු	-	503,126,773	577,711,012	ඒසීඒ-4
66,000,000	අත්තිකාරම්ගිණුම් වෙනත් ප්‍රධාන ලෙජර් ගිණුම් ලැබීම්	-	61,694,141	40,012,550	ඒසීඒ-5
66,000,000	**මුළුආදායම් නොවන ලැබීම් (ආ)**	-	**2,310,870,914**	**1,766,760,114**	-
-	මුළුආදායම් ලැබීම් සහ ආදායම් නොවන ලැබීම් ඇ = (අ)+(ආ)	-	**3,621,317,211**	**3,160,762,388**	-
	භාණ්ඩාගාරයට ප්‍රේෂණ(ඈ)	-	**4,772,509**	**56,396,448**	-
	ශුද්ධ ආදායම් ලැබීම් සහ ආදායම් නොවන ලැබීම් ඉ = (ඇ) – (ඈ)	-	**3,616,544,702**	**3,104,365,940**	-
	අඩුකළා :වියදම්	-	-	-	-
1,670,300,000	පුනරාවර්තන වියදම්	-	**1,485,116,065**	**1,481,820,526**	ඒසීඒ-2(ii)
1,485,000,000	වැටුප්, වේතන සහ අනෙකුත්සේවක ප්‍රතිලාභ	**5**	1,321,982,268	1,333,835,834	
169,800,000	අනෙකුත් භාණ්ඩ හා සේවා	**6**	153,579,662	136,367,848	
15,500,000	සහනාධාර, ප්‍රදාන සහමාරුකිරීම්	**7**	9,554,135	11,616,844	
-	පොළී ගෙවීම්	**8**	-	-	
-	වෙනත් පුනරාවර්තන වියදම්	**9**		-	
1,670,300,000	මුළු පුනරාවර්තන වියදම් (ඊ)	**-**	**1,485,116,065**	**1,481,820,526**	-
870,900,000	**මූලධන වියදම්**	**--**	**1,293,994,215**	**667,477,432**	ඒසීඒ-2(ii)
40,900,000	මූලධන වත්කම් පුනරුත්ථාපනය හා වැඩිදියුණු කිරීම්	**10**	39,179,834	21,838,631	
815,500,000	මූලධන වත්කම් අත්පත් කර ගැනීම්	**11**	1,245,862,168	639,759,202	
-	ප්‍රාග්ධන මාරුකිරීම්	**12**	-	-	
-	මූල්‍ය වත්කම් අත්පත් කර ගැනීම	**13**	-	-	
7,000,000	හැකියා වර්ධනය	**14**	5,577,426	594,925	
7,500,000	වෙනත් මූලධන වියදම්	**15**	3,374,787	5,284,674	
870,900,000	**මුළු මූලධන වියදම් (උ)**	-	**1,293,994,215**	**667,477,432**	--
	තැන්පතු ගෙවීම්	-	411,710,666	503,277,606	ඒසීඒ-4
	අත්තිකාරම් ගෙවීම්		74,147,822	41,697,438	ඒසීඒ-5

	වෙනත් ප්‍රධාන ලෙජර් ගිණුම් ගෙවීම්	-	-	-	-
	ප්‍රධාන ලෙජර් වියදම්(ඌ)	-	**485,858,488**	**544,975,044**	-
	මුළු වියදම් එ = (ඊ+උ+උ)	-	**3,264,968,768**	**2,694,273,002**	-
	දෙසැම්බර් 31 දිනට ශේෂය ඒ=(ඉ-එ)	-	**351,575,934**	**410,092,938**	-
-	**අග්‍රිම සැසඳුම් ප්‍රකාශය අනුව ශේෂය** **දෙසැම්බර් 31 දිනට අග්‍රිම ශේෂය**	-	190,394,888	186,034,947	ඒසීඒ-7 ඒසීඒ-3
			356,348,443	**466,489,386**	-

3.2: මූල්‍ය තත්ත්වය පිළිබඳ ප්‍රකාශය

ඒ වගුව 3-2: *මූල්‍ය තත්ත්වය පිළිබඳ ප්‍රකාශය*

2021 දෙසැම්බර් 31 දිනට

මූල්‍ය තත්ත්වය පිළිබඳ ප්‍රකාශය

	සටහන	2021 රු.	2020 රු.
මූල්‍ය නොවන වත්කම්			
දේපළ, පිරියත හා උපකරණ	ඒසීඒ-6	2,521,122,965.00	316,102,165.00
මූල්‍ය වත්කම්			
අත්තිකාරම් ගිණුම්	ඒසීඒ-5/5(ඒ)	225,189,977.00	211,621,745.00
මුදල් හා මුදල් සමාන දෑ	ඒසීඒ-3	-	-
මුළු වත්කම්		**2,746,312,942.00**	**527,723,910.00**
ශුද්ධ වත්කම් / ස්කන්ධය			
භාණ්ඩාගාරය වෙත ශුද්ධ වත්කම්		(591,046,369.00)	(513,198,494.00)
දේපළ පිරියත හා උපකරණ සංචිතය		2,521,122,965.00	316,102,165.00
කුලී හා වැඩ අත්තිකාරම් සංචිතය	ඒසීඒ-5(බී)		
ජංගම වගකීම්			
තැන්පතු ගිණුම්	ඒසීඒ-4	816,236,346.00	724,820,239.00
අග්‍රිම ශේෂය	ඒසීඒ-3	-	-
මුළු වගකීම්		**2,746,312,942.00**	**527,723,910.00**

පිටු අංක.....7.....සිට ...41... දක්වා ඒසීඒ 1 සිට ඒසීඒ 7 දක්වා වූ ආකෘති පත්‍රවලින් ඉදිරිපත් කෙරෙන ගිණුම් තොරතුරු සහ සටහන් පිටු අංක ...42... සිට ...55... දක්වා ඇතුළත් ගිණුම් සටහන් විස්තර ද මෙම අවසන් ගිණුමෙහිම අන්තර්ගත කොටස් වේ. මෙම මූල්‍ය ප්‍රකාශන පිළියෙල කිරීම පොදුවේ පිළිගත් ගිණුම් මූලධර්මවලට අනුකූලව සිදුකර ඇති අතර මෙහිදී මූල්‍ය ප්‍රකාශයන්හි සටහන් මගින් හෙළිදරව් කර ඇති පරිදි වඩාත් සුදුසු ගිණුම්කරණ ප්‍රතිපත්ති භාවිත කර ඇත. ඉහත අවසන් ගිණුමෙහි සඳහන් සංඛ්‍යා, ඊට අදාළ ගිණුම් සටහන් හා අනෙකුත් ගිණුම් තොරතුරු භාණ්ඩාගාර ගිණුම් පොත් සමඟ සැසඳීම් කර ඇති බවටත් ඒවා එම සංඛ්‍යා සමඟ එකඟ වන බවටත් මෙයින් සහතික කරමු.

මූල්‍ය පාලනය සඳහා ඵලදායී අභ්‍යන්තර පාලන පද්ධතියක් වාර්තාකරණ ආයතනය තුළ පවතින බවත් මූල්‍ය පාලනය සඳහා අභ්‍යන්තර පාලන පද්ධතියේ සඵලතාවය අධීක්ෂණය කිරීමටත් ඒ අනුව එම පද්ධති ඵලදායී ලෙස ක්‍රියාත්මක කිරීමට අවශ්‍ය පරිදි වෙනස් කිරීම් සිදුකිරීමට වරින් වර සමාලෝචන සිදුකරන බවත් මෙයින් සහතික කරමු.

....	....	....
ප්‍රධාන ගණන්දීමේ නිලධාරි	ගණන්දීමේ නිලධාරි	ප්‍රධාන මූල්‍ය නිලධාරි/ප්‍රධාන ගණකාධිකාරි/ අධ්‍යක්ෂ (මුදල්)/ කොමසාරිස් (මුදල්)
නම :	නම :	නම :
තනතුර :	තනතුර :	
දිනය : 2022/02/18	දිනය : 2022.02.22	දිනය : 2022 .
(විශ්‍රාමික) පාලිත ප්‍රනාන්දු ලේකම්	ආචාර්ය කේ.එම්.ඒ. බණ්ඩාර වන සංරක්ෂක ජනරාල්	හේවාරුප්පගේ අධ්‍යක්ෂ (මුදල්) වන සංරක්ෂණ දෙපාර්තමේන්තුව

2

3.3.මුදල් ප්‍රවාහ පිළිබඳ ප්‍රකාශය

ජ්සීජ් - සී

2021.12.31 දිනෙන් අවසන් වර්ෂය සඳහා

මුදල් ප්‍රවාහ ප්‍රකාශය

වගුව 3-3: *මුදල් ප්‍රවාහ පිළිබඳ ප්‍රකාශය*

	තතාය	
	2021	නැවත ගලපන ලද **2020**
	රු.	රු.
<u>මෙහෙයුම් ක්‍රියාකාරකම්වලින්ජනිත වූ මුදල් ප්‍රවාහයන්</u>	-	
මුළු බදු ලැබීම්	904,416,020	858,668,761
ගාස්තු, අධිභාර, දඩමුදල් සහබලපත්‍ර	-	-
ලාභ	-	-
ආදායම් නොවන ලැබීම්	-	-
වෙනත් ආදායම් ශීර්ෂ වෙනුවෙන් එකතු කරනලද ආදායම්	88,594,907	2,745,389
අග්‍රිම ලැබීම්	1,746,050,000	1,205,433,000
අත්තිකාරම් අය කර ගැනීම්	1,605,420	1,918,418
තැන්පතු ලැබීම්	503,126,773	558,672,862
මෙහෙයුම් ක්‍රියාකාරකම්වලින්ජනිත වූ මුදල් ප්‍රවාහය (අ)	**3,243,793,120**	**2,627,438,430**
<u>අඩුකළා : මුදල් වැය කිරීම්</u>	-	-
පුද්ගල පඩිනඩි හා මෙහෙයුම්වියදම්	1,324,982,268	1,358,620,999
සහනාධාර සහ මාරුකිරීම්	9,554,135	11,616,244
වෙනත් වැය ශීර්ෂ වෙනුවෙන් දරණ ලද වියදම්	487,235	4,299,815
මූල්‍ය පිරිවැය - භාණ්ඩාගාරයට පියවන ලද අග්‍රිම	4,772,509	-
අත්තිකාරම් ගෙවීම්	**74,147,822**	**41,697,438**
තැන්පතු ගෙවීම්	**411,710,666**	**484,270,606**
මෙහෙයුම් ක්‍රියාකාරකම් සඳහා වැය කරන ලද මුදල්ප්‍රවාහය (ආ)	**1,825,654,635**	**1,900,505,102**
මෙහෙයුම් ක්‍රියාකාරකම්වලින්ජනිත වූ ශුද්ධ මුදල් ප්‍රවාහය (ඇ)=(අ)-(ආ)	**1,418,138,485**	**726,933,328**
<u>ආයෝජන ක්‍රියාකාරකම්වලින් ජනිතවූ මුදල් ප්‍රවාහයන්</u>	-	-
පොළී	-	-
ලාභාංශ	-	-
හිමිකම් ඉවත්වීමේ ප්‍රතිපාදන හාභෞතික වත්කම් විකිණීම	-	8,000
උපණය අයකර ගැනීම්	-	-
ආයෝජන ක්‍රියාකාරකම්වලින් ජනිතවූ මුදල් ප්‍රවාහය (ඇ)	**-**	**8,000**
<u>අඩුකළා : මුදල් වැය කිරීම්</u>	-	-
භෞතික වත්කම් ඉදිකිරීම් හෝ මිලදීගැනීම් හා වෙනත් ආයෝජන අත්කර ගැනීම්	1,324,052,365	667,477,432
ආයෝජන ක්‍රියාකාරකම් සඳහා වැයකරන ලද මුළු මුදල් ප්‍රවාහය (ඉ)	**1,324,052,365**	**667,477,432**
ආයෝජන ක්‍රියාකාරකම්වලින් ජනිතවූ ශුද්ධ මුදල් ප්‍රවාහය (ඊ)=(ඇ)-(ඉ)	**(1,324,052,365)**	**(667,477,432)**
මෙහෙයුම් හා ආයෝජනක්‍රියාකාරකම්වලින් ජනිත වූ ශුද්ධ මුදල් ප්‍රවාහය (උ)=(ඇ)	**94,086,120**	**59,463,896**

+ (ඊ)		
<u>මූල්‍ය ක්‍රියාකාරකම්වලින් ජනිතවූ මුදල් ප්‍රවාහයන්</u>		
දේශීය ණය ගැනීම්	-	-
විදේශීය ණය ගැනීම්	-	-
ප්‍රදානයන් ලැබීම්	-	-
මූල්‍ය ක්‍රියාකාරකම්වලින් ජනිතවූ මුළු මුදල් ප්‍රවාහය (ඌ)	**-**	**-**
<u>අඩුකළා : මුදල් වැය කිරීම්</u>	-	-
දේශීය ණය ආපසු ගෙවීම්	-	-
විදේශීය ණය ආපසු ගෙවීම්	-	-
මූල්‍ය ක්‍රියාකාරකම් සඳහා වැයකරන ලද මුළු මුදල් ප්‍රවාහය (එ)	**-**	**-**
මූල්‍ය ක්‍රියාකාරකම්වලින් ජනිතවූ මුදල් ප්‍රවාහය (ඒ)=(ඌ)-(එ)	**-**	**-**
මුදල්වල ශුද්ධ වෙනස්වීම් (ඔ) = (උ) –(ඒ)	**94,086,120**	**59,463,896**
ජනවාරි 01 දිනට ආරම්භක මුදල්ශේෂය	**-**	**-**
දෙසැම්බර් 31 දිනට අවසාන මුදල්ශේෂය	**-**	**-**

3.4: මූල්‍ය ප්‍රකාශ සටහන්

- වාර්තාකරණ කාලපරිච්ඡේදය

  2021 ජනවාරි 01 සිට දෙසැම්බර් 31 දක්වා වූ කාලපරිච්ඡේදය මෙම මූල්‍ය ප්‍රකාශයන්ට අදාළ වාර්තාකරණ කාලපරිච්ඡේදය වේ.

- මිනුම්කරණ පදනම

  මූල්‍ය ප්‍රකාශන ඓතිහාසික පිරිවැය මත පිළියෙල කර ඇති අතර සමහර වත්කම්වල ඓතිහාසික පිරිවැය නැවත තක්සේරු කරන ලද වටිනාකමට වැඩිදියුණු කර ඇත. අන්‍යාකාරයෙන් දක්වා නොමැති විට ගිණුම් පිළියෙල කිරීම වැඩිදියුණු කළ මුදල් පදනම මත සිදුකරයි. මූල්‍ය ප්‍රකාශ ශ්‍රී ලංකා රුපියල් වලින් ආසන්නතම රුපියලට ඉදිරිපත් කර ඇත.

- ආදායම් හඳුනාගැනීම

  හුවමාරු හා හුවමාරු නොවන ආදායම් ඒවා ලැබිය යුතු කාලසීමාව නොසලකා, මුදල් ලැබෙන කාල පරිච්ඡේදයේ දී ආදායම් ලෙස හඳුනාගනු ලැබේ.

- දේපළ, පිරියත හා උපකරණ හඳුනාගැනීම හා මැනීම

  වත්කමට අදාල අනාගත ආර්ථික ප්‍රතිලාභ ආයතනයට ලැබෙන බවට තහවුරුවක් ඇති විට හා එම වත්කම් විශ්වාසනීයව මැනිය හැකි නම් එම වත්කම් දේපළ, පිරියත හා උපකරණ ලෙස හඳුනාගනු ලැබේ. දේපළ, පිරියත හා උපකරණ පිරිවැයට හඳුනාගන්නා අතර පිරිවැය ආකෘතිය අදාල නොවන අවස්ථාවල දී නැවත තක්සේරු කරන ලද අගය යොදාගනී.

- දේපළ, පිරියත හා උපකරණ සංචිතය

  මෙම සංචිත ගිණුම දේපළ, පිරියත හා උපකරණවල අනුරූප ගිණුම වේ.

- මුදල් හා මුදල් සමාන දෑ

  2021 දෙසැම්බර් 31 දිනට අතැති දේශීය ව්‍යවහාර මුදල් නෝට්ටු සහ කාසිවලින් මුදල් හා මුදල් සමාන දෑ සමන්විත වේ.

3.5.ආදායම් එකතු කිරීමේ කාර්ය සාධනය

වගුව 3-4: *ආදායම් එකතු කිරීමේ කාර්ය සාධනය*

රු. ,000

ආදායම් කේතය	ආදායම් කේතයේ විස්තරය	ආදායම් ඇස්තමේන්තුව		එකතු කරන ලද ආදායම	
		මුල් ඇස්තමේන්තුව	අවසන් ඇස්තමේන්තුව	ප්‍රමාණය	අවසාන ආදායම් ඇස්තමේන්තුවේ % ලෙස
1003 07 03	පුද්ගලික ඉඩම් වලින් දැව ප්‍රවාහනය කිරීම සඳහා බලපත්‍ර ගාස්තු	120,000	120,000	126,524	105.44
2002 01 02	රජයේ කැලෑ වලින් ලැබෙන ආදායම	1,450,000	1,450,000	1,183,922	81.65

3.6 වෙන් කරන ලද ප්‍රතිපාදන උපයෝගී කර ගැනීමේ කාර්ය සාධනය

වගුව 3-5: *ප්‍රතිපාදන උපයෝගී කර ගැනීමේ කාර්ය සාධනය*

රු. ,000

ප්‍රතිපාදන වර්ගය	වෙන් කරන ලද ප්‍රතිපාදන		තත්‍ය වියදම	උපයෝගී කරනු ලැබූ ප්‍රතිපාදන,අවසන් කරන ලද අවසාන ප්‍රතිපාදන ප්‍රමාණයේ % ලෙස
	මුල් ප්‍රතිපාදනය	අවසාන ප්‍රතිපාදනය		
පුනරාවර්තන	1,670,300	1,670,300	1,484,914	88.90
ප්‍රාග්ධන	870,900	1,472,000	1,288,662	87.54

3.7 මු.රෙ. 208 ප්‍රකාරව වෙනත් අමාත්‍යාංශ/ දෙපාර්තමේන්තු වල නියෝජිතයෙකු ලෙස මෙම දෙපාර්තමේන්තුවට/ දිස්ත්‍රික් ලේකම් කාර්යාලයට/ පළාත් සභාවට ප්‍රදානය කරන ලද ප්‍රතිපාදන

රු. ,000

වගුව 3-6 මු.රෙ. 208 ප්‍රකාරව දෙපාර්තමේන්තුවට ප්‍රදානය කරන ලද ප්‍රතිපාදන

අනු අංකය	ප්‍රතිපාදන ලද අමාත්‍යාංශය/දෙපාර්තමේන්තුව	ප්‍රතිපාදනයේ අරමුණ	ප්‍රතිපාදන		සත්‍ය වියදම	උපයෝගී කරගන්නා ලද ප්‍රතිපාදන, ලබා දුන් අවසාන ප්‍රතිපාදන වල % ලෙස
			මුල් ප්‍රතිපාදන	අවසාන ප්‍රතිපාදන		
130	රාජ්‍ය සේවා පළාත් සභා හා පළාත් පාලන අමාත්‍යාංශය	අභ්‍යාසලාභී පුහුණු උපාධිධාරීන් සඳහා දීමනා ලබා දීම	362	2,040	1,472	72.16
253	විශ්‍රාම වැටුප් දෙපාර්තමේන්තුව	ණය ශේෂ නිරවුල් කිරීම	3,011	3,011	3,011	100.00

3.8 මූල්‍ය නොවන වත්කම් වාර්තා කිරීමේ කාර්ය සාධනය

වගුව 3-7 මූල්‍ය නොවන වත්කම් වාර්තා කිරීම

රු. ,000

වත්කම් කේතය	කේත විස්තරය	31.12.2021 දිනට භාණ්ඩ සමීක්ෂණ වාර්තාව අනුව ශේෂය	31.12.2021 දිනට මූල්‍ය තත්ත්ව වාර්තාව අනුව ශේෂය	ඉදිරියේදී ගිණුම්කරණයට නියමිත	ප්‍රගතිය % ලෙස වාර්තා කිරීම
9151	ගොඩනැගිලි හා ව්‍යුහයන්	298,309	298,309		
9152	යන්ත්‍ර හා යන්ත්‍රෝපකරණ	740,611	740,611		
9153	ඉඩම්	1,837,060	1,837,060		
9154	අස්පෘශ්‍ය වත්කම්	14,421	14,421		
9155	ජීව විද්‍යාත්මක වත්කම්	0	0		
9160	කෙරීගෙන යන වැඩ	84	84		
9180	බදු දෙන ලද වත්කම්	0	0		

3.9 විගණකාධිපතිවරයාගේ වාර්තාව

ජාතික විගණන කාර්යාලය
தேசிய கணக்காய்வு அலுவலகம்
NATIONAL AUDIT OFFICE

මගේ අංකය / எனது இல. / My No. } එෆ්ඩබ්එල්/ඒ/ඩීෆ්සී/02/එෆ්ඒ/2021 ඔබේ අංකය / உமது இல. / Your No. } දිනය / திகதி / Date } 2022 මැයි 31 දින

වන සංරක්ෂක ජනරාල්,
වන සංරක්ෂණ දෙපාර්තමේන්තුව

වන සංරක්ෂණ දෙපාර්තමේන්තුවේ 2021 දෙසැම්බර් 31 දිනෙන් අවසන් වර්ෂය සඳහා වූ මූල්‍ය ප්‍රකාශන පිළිබඳව 2018 අංක 19 දරන ජාතික විගණන පනතේ 11(1) වගන්තිය ප්‍රකාරව විගණකාධිපති සම්පිණ්ඩන වාර්තාව.

---

1. මූල්‍ය ප්‍රකාශන

1.1 තත්ත්වාගණනය කළ මතය

වන සංරක්ෂණ දෙපාර්තමේන්තුවේ 2021 දෙසැම්බර් 31 දිනට මූල්‍ය තත්ත්වය ප්‍රකාශය, එදිනෙන් අවසන් වර්ෂය සඳහා වූ මූල්‍ය කාර්යසාධන ප්‍රකාශය හා මුදල් ප්‍රවාහ ප්‍රකාශවලින් සමන්විත 2021 දෙසැම්බර් 31 දිනෙන් අවසන් වර්ෂය සඳහා වූ මූල්‍ය ප්‍රකාශන 2018 අංක 19 දරන ජාතික විගණන පනතේ විධිවිධාන සමඟ සංයෝජිතව කියවිය යුතු ශ්‍රී ලංකා ප්‍රජාතාන්ත්‍රික සමාජවාදී ජනරජයේ ආණ්ඩුක්‍රම ව්‍යවස්ථාවේ 154(1) ව්‍යවස්ථාවේ ඇතුළත් විධිවිධාන ප්‍රකාර මාගේ විධානය යටතේ විගණනය කරන ලදී. 2018 අංක 19 දරන ජාතික විගණන පනතේ 11(1) වගන්තිය ප්‍රකාරව වන සංරක්ෂණ දෙපාර්තමේන්තුව වෙත ඉදිරිපත් කරනු ලබන මෙම මූල්‍ය ප්‍රකාශන පිළිබඳව මාගේ අදහස් දැක්වීම් හා නිරීක්ෂණයන් මෙම වාර්තාවේ සඳහන් වේ. 2018 අංක 19 දරන ජාතික විගණන පනතේ 11(2) වගන්තිය ප්‍රකාරව ගණන්දීමේ නිලධාරී වෙත වාර්ෂික විස්තරාත්මක කළමනාකරණ විගණන වාර්තාව 2022 මැයි 31 දින නිකුත් කරන ලදී. ශ්‍රී ලංකා ප්‍රජාතාන්ත්‍රික සමාජවාදී ජනරජයේ ආණ්ඩුක්‍රම ව්‍යවස්ථාවේ 154(6) ව්‍යවස්ථාව සමඟ සංයෝජිතව කියවිය යුතු 2018 අංක 19 දරන ජාතික විගණන පනතේ 10 වගන්තිය ප්‍රකාරව ඉදිරිපත් කළ යුතු විගණකාධිපති වාර්තාව යථා කාලයේදී පාර්ලිමේන්තුව වෙත ඉදිරිපත් කරනු ලැබේ.

මෙම වාර්තාවේ 1.6 ඡේදයේ දක්වා ඇති කරුණුවලින් වන බලපෑම හැර, මූල්‍ය ප්‍රකාශනවලින් 2021 දෙසැම්බර් 31 දිනට වන සංරක්ෂණ දෙපාර්තමේන්තුවේ මූල්‍ය තත්ත්වය සහ එදිනෙන් අවසන් වර්ෂය සඳහා එහි මූල්‍ය කාර්යසාධනය හා මුදල් ප්‍රවාහය පොදුවේ පිළිගත් ගිණුම්කරණ මූලධර්මවලට අනුකූලව සත්‍ය හා සාධාරණ තත්ත්වයක් පිළිබිඹු කරන බව මා දරන්නා වූ මතය වේ.

අංක 306/72, පොල්දුව පාර, බත්තරමුල්ල, ශ්‍රී ලංකාව இல. 306/72, பொல்துவ வீதி, பத்தரமுல்லை, இலங்கை. No. 306/72, Polduwa Road, Battaramulla, Sri Lanka.
+94 11 2 88 70 28 - 34 +94 11 2 88 72 23 ag@auditorgeneral.gov.lk

1.2 තත්ත්වාගණනය කළ මතය සඳහා පදනම

මෙම වාර්තාවේ 1.6 ඡේදයේ දක්වා ඇති කරුණු මත පදනම්ව මාගේ මතය තත්ත්වාගණනය කරනු ලැබේ. ශ්‍රී ලංකා විගණන ප්‍රමිතිවලට (ශ්‍රී.ලං.වි.ප්‍ර) අනුකූලව මා විගණනය සිදු කරන ලදී. මූල්‍ය ප්‍රකාශන සම්බන්ධයෙන් මාගේ වගකීම, විගණකගේ වගකීම යන වගන්තියේ තවදුරටත් විස්තර කර ඇත. මාගේ මතය සඳහා පදනමක් සැපයීම උදෙසා මා විසින් ලබා ගෙන ඇති විගණන සාක්ෂි ප්‍රමාණවත් සහ උචිත බව මාගේ විශ්වාසයයි.

1.3 මූල්‍ය ප්‍රකාශන සම්බන්ධයෙන් ප්‍රධාන ගණන්දීමේ නිලධාරීගේ හා ගණන්දීමේ නිලධාරීගේ වගකීම

පොදුවේ පිළිගත් ගිණුම්කරණ මූලධර්මවලට අනුකූලව හා 2018 අංක 19 දරන ජාතික විගණන පනතේ 38 වගන්තියේ සඳහන් විධිවිධානවලට අනුකූලව සත්‍ය හා සාධාරණ තත්ත්වයක් පිළිඹිබු කෙරෙන පරිදි මූල්‍ය ප්‍රකාශන පිළියෙල කිරීම හා වංචා සහ වැරදි හේතුවෙන් ඇති විය හැකි ප්‍රමාණාත්මක සාවද්‍ය ප්‍රකාශනයන්ගෙන් තොරව මූල්‍ය ප්‍රකාශන පිළියෙල කිරීමට හැකි වනු පිණිස අවශ්‍යවන අභ්‍යන්තර පාලනය තීරණය කිරීම ගණන්දීමේ නිලධාරීගේ. 2018 අංක 19 දරන ජාතික විගණන පනතේ 16(1) වගන්තිය ප්‍රකාරව දෙපාර්තමේන්තුව විසින් වාර්ෂික හා කාලීන මූල්‍ය ප්‍රකාශන පිළියෙල කිරීමට හැකිවන පරිදි ස්වකීය ආදායම්, වියදම්, වත්කම් හා බැරකම් පිළිබඳ නිසි පරිදි පොත්පත් හා වාර්තා පවත්වා ගෙන යා යුතුය.

ජාතික විගණන පනතේ 38(1)(ඇ) උප වගන්තිය ප්‍රකාරව දෙපාර්තමේන්තුවේ මූල්‍ය පාලනය සඳහා සඵලදායි අභ්‍යන්තර පාලන පද්ධතියක් සකස් කර පවත්වා ගෙන යනු ලබන බවට ගණන්දීමේ නිලධාරී සහතික විය යුතු අතර එම පද්ධතියේ සඵලදායිත්වය පිළිබඳව කලින් කල සමාලෝචනයක් සිදු කර ඒ අනුව පද්ධතිය ඵලදායි ලෙස කරගෙන යාමට අවශ්‍ය වෙනස්කම් සිදු කරනු ලැබිය යුතුය.

1.4 මූල්‍ය ප්‍රකාශන විගණනය පිළිබඳ විගණකගේ වගකීම

සමස්ථයක් ලෙස මූල්‍ය ප්‍රකාශන, වංචා හා වැරදි හේතුවෙන් ඇතිවන ප්‍රමාණාත්මක සාවද්‍ය ප්‍රකාශයන්ගෙන් තොර බවට සාධාරණ තහවුරුවක් ලබාදීම සහ මාගේ මතය ඇතුළත් විගණන වාර්තාව නිකුත් කිරීම මාගේ අරමුණ වේ. සාධාරණ සහතිකවීම උසස් මට්ටමේ සහතිකවීමක් වන නමුත්, ශ්‍රී ලංකා විගණන ප්‍රමිති ප්‍රකාරව විගණනය සිදු කිරීමේදී එය සැම විටම ප්‍රමාණාත්මක සාවාද්‍ය ප්‍රකාශයන්

අනාවරණය කර ගන්නා බවට වන තහවුරු කිරීමක් නොවනු ඇත. වංචා සහ වැරදි තනි හෝ සාමූහික ලෙස බලපෑම නිසා ප්‍රමාණාත්මක සාවද්‍ය ප්‍රකාශනයන් ඇති විය හැකි අතර, එහි ප්‍රමාණාත්මක භාවය මෙම මූල්‍ය ප්‍රකාශන පදනම් කර ගනිමින් පරිශීලකයන් විසින් ගනු ලබන ආර්ථික තීරණ කෙරෙහි වන බලපෑම මත රඳා පවතී.

ශ්‍රී ලංකා විගණන ප්‍රමිති ප්‍රකාරව විගණනයේ කොටසක් ලෙස මා විසින් විගණනයේදී වෘත්තීය විනිශ්චය සහ වෘත්තීය සැකමුසුබවින් යුතුව ක්‍රියා කරන ලදී. මා විසින් තවදුරටත්,

- ප්‍රකාශ කරන ලද විගණන මතයට පදනමක් සපයා ගැනීමේදී වංචා හෝ වැරදි හේතුවෙන් මූල්‍ය ප්‍රකාශනවල ඇති විය හැකි ප්රමාණාත්මක සාවද්‍ය ප්‍රකාශයන් ඇතිවීමේ අවදානම් හඳුනාගැනීම හා තක්සේරු කිරීම සඳහා අවස්ථාවෝචිතව උචිත විගණන පරිපාටි සැලැසුම් කර ක්‍රියාත්මක කරන ලදී. වරදවා දැක්වීම් හේතුවෙන් සිදුවන ප්‍රමාණාත්මක සාවද්‍ය ප්‍රකාශයන්ගෙන් සිදුවන බලපෑමට වඩා වංචාවකින් සිදුවන්නා වූ බලපෑම ප්‍රබල වන්නේ ඒවා දූස්සන්ධානයෙන්, ව්‍යාජ ලේඛන සැකසීමෙන්, චේතනාන්විත මඟහැරීමෙන්, වරදවා දැක්වීමෙන් හෝ අභ්‍යන්තර පාලනයන් මඟ හැරීමෙන් වැනි හේතු නිසා වන බැවිනි.
- අභ්‍යන්තර පාලනයේ සඵලදායිත්වය පිළිබඳව මතයක් ප්‍රකාශ කිරීමේ අදහසින් නොවුවද, අවස්ථාවෝචිතව උචිත විගණන පරිපාටි සැලසුම් කිරීම පිණිස අභ්‍යන්තර පාලනය පිළිබඳව අවබෝධයක් ලබා ගන්නා ලදී. .
- හෙළිදරව් කිරීම් ඇතුළත් මූල්‍ය ප්‍රකාශනවල ව්‍යුහය සහ අන්තර්ගතය සඳහා පැදක වූ ගනුදෙනු හා සිද්ධීන් උචිත හා සාධාරණ අයුරින් මූල්‍ය ප්‍රකාශනවල ඇතුළත් බව ඇගැයීම.
- මූල්‍ය ප්‍රකාශනවල ව්‍යුහය හා අන්තර්ගතය සඳහා පාදක වූ ගනුදෙනු හා සිද්ධීන් උචිත හා සාධාරණව ඇතුළත් වී ඇති බව සහ හෙළිදරව් කිරීම් ඇතුළත් මූල්‍ය ප්‍රකාශනවල සමස්ථ ඉදිරිපත් කිරීම අගයන ලදී.

මාගේ විගණනය තුළදී හඳුනාගත් වැදගත් විගණන සොයාගැනීම්, ප්‍රධාන අභ්‍යන්තර පාලන දුර්වලතා හා අනෙකුත් කරුණු පිළිබඳව ගණන්දීමේ නිලධාරී දැනුවත් කරමි.

1.5 වෙනත් නෛතික අවශ්‍යතා පිළිබඳ වාර්තාව

2018 අංක 19 දරන ජාතික විගණන පනතේ 6(1)(ඈ) වගන්තිය ප්‍රකාරව පහත සඳහන් කරුණු මා ප්‍රකාශ කරමි.

(අ) මූල්‍ය ප්‍රකාශන ඉකුත් වර්ෂය සමඟ අනුරූප වන බවට,

(ආ) ඉකුත් වර්ෂයට අදාළ මූල්‍ය ප්‍රකාශන පිළිබඳ මා විසින් කර තිබුණු පහත සඳහන් නිර්දේශ ක්‍රියාත්මක කර නොතිබුණි.

ඡේද යොමුව		විගණන නිරීක්ෂණය	නිර්දේශය
154(6) වාර්තාව 1.6.2	(අ)	ඉකුත් වර්ෂයේ ආදායම් ගිණුමට අනුව වර්ෂය අවසාන හිඟ ආදායම රු.983,982 ක් වුව ද, සමාලෝචිත වර්ෂයේ ආදායම් ගිණුමෙහි ආරම්භක හිඟ ආදායම ලෙස රු.1,216,082 ක් දක්වා තිබීම හේතුවෙන් රු.232,100 ක් වැඩියෙන් දක්වා තිබුණි.	ගිණුම් කටයුතු නිවැරදිව සිදු කළ යුතු වීම.
	(ආ)	වලස්මුල්ල අඩවි වන කාර්යාලය යටතේ පාලනය වන දැව ව්‍යාපාර ලියාපදිංචිය අළුත් නොකිරීම නිසා දෙපාර්තුමෙන්තුවට ලැබිය යුතුව පැවති රු.134,052 ක හිඟ ආදායම් ගිණුම් වලින් අත්හැරී තිබුණි.	ව්‍යාපාර ලියාපදිංචිය පිළිබඳව පසුවිපරම් කර හිඟ ආදායම් වාර්තා කිරීමට අදාළ නිළධාරීන් කටයුතු කළ යුතු වේ.
	(ඇ)	තිස්සමහාරාම ගල් කොරියක් වෙනුවෙන් දෙපාර්තමේන්තුවට අයවිය යුතු අවසර පත්‍ර ගාස්තුව රු.1,440,000 ක් සහ ගල් කියුබ් 268.2 ක් වෙනුවෙන් ලැබිය යුතු රු.201,150 ක් හිඟ ආදායම් ලෙස ගණනය කර නොතිබුණි.	ගල් කොරි පවත්වාගෙන යෑම පිළිබඳව පසුවිපරම් කර අදාල ආදායම් ගිණුම් සමඟ වාර්තා කිරීමට කටයුතු කළ යුතුය.
	(ඈ)	හම්බන්තොට දිසා වන කාර්යාලයට අයත් ගල් කොරි 04 ක, කැනිම් බලපත්‍ර මඟින් අනුමැතිය ලබා දී ඇති ගල් ප්‍රමාණය ඉක්මවා කැනිම් කිරීම හේතුවෙන් දෙපාර්තමේන්තුවට අයවිය යුතු රු.34,916,952 ක් හිඟ ආදායම් ගණනය කර අයකර ගැනිමට කටයුතු කර නොතිබුණි.	බලපත්‍රයේ සඳහන් කැනීම් ගල් ප්‍රමාණය ඉක්මවා සිදු කරන ලද කැනීම්වලට අදාල ගාස්තු අයකළ යුතු අතර බලපත්‍ර සීමාව ඉක්මවා කැනීම් කිරීම සම්බන්ධයෙන් ක්‍රියාමාර්ග ගත යුතුය.

(ඉ)	තිස්සමහාරාම සහ වලස්මුල්ල අඩවි වන කාර්යාල වලට අයත් රක්ෂිත කැළෑ වල පවත්වාගෙන යන සම්ප්‍රේක්ෂණ කුළුණු 02 ක් වෙනුවෙන් අයවිය යුතු එකතුව රු.3,018,160 ක් හිඟ ආදායම ලෙස ගණනය කර නොතිබුණි.	ආදායම් නිවැරදිව හදුනාගත යුතු වේ.

1.6 **මූල්‍ය ප්‍රකාශන පිළිබඳ අදහස් දැක්වීම**

1.6.1 **මූල්‍ය කාර්යසාධන ප්‍රකාශය**

1.6.1.1 **ආදායම් ලැබීම්**

පහත සඳහන් නිරීක්ෂණයන් කරනු ලැබේ.

(අ) **අත්හැරීම්**

පහත සඳහන් නිරීක්ෂණයන් කරනු ලැබේ

i. 2021 වර්ෂය සඳහා වවුනියාව ගල් කොරි හිමිකරුවන්ගෙන් වැඩිපුර කැණීම් වෙනුවෙන් අයවිය යුතු මුදල රු.15,052,840 ක් වූ අතර 2021 දෙසැම්බර් 31 දිනට තවදුරටත් හිඟව පැවති රු.8,054,223 ක් හිඟ ආදායම් ලෙස ගෙන නොතිබුණි.

ii. වවුනියා දිසා වන කාර්යාලය යටතේ පාලනය වන දැව ව්‍යාපාර 58 ක් ලියාපදිංචිය අළුත් නොකිරීම නිසා දෙපාර්තුමෙන්තුවට ලැබිය යුතුව පැවති රු.513,870 ක හිඟ ආදායම් ගිණුම් ගත කර නොතිබුණි.

වවුනියා දිසා වන කාර්යාලයේ පරිපාලනය යටතේ පවතින රජයේ ඉඩම්වල සම්ප්‍රේෂණ කුළුණු ඉදිකිරීමට බදුදීම වෙනුවෙන් පෞද්ගලික ආයතන 02 කින් 2021 දෙසැම්බර් 31 දිනට දෙපාර්තමේන්තුවට අයවිය යුතු රු.28,501,491 ක ආදායමක් හිඟව පැවතුණ ද හිඟ ආදායම් ලෙස ගිණුම්ගත කර නොතිබුණි.

iv. වවුනියාව අඩවියේ පර්චස් 10 ක ඉඩම් ප්‍රමාණයක වන සංරක්ෂණ දෙපාර්තමේන්තුවේ අවසරයකින් තොරව 2009 වර්ෂයේ සිට පුද්ගලික සමාගමක් විසින් සම්ප්‍රේෂණ කුළුණක්

පවත්වාගෙන යෑම වෙනුවෙන් 2009 ජනවාරි 01 සිට 2021 දෙසැම්බර් 31 දක්වා වර්ෂ 12 කට අදාළ රු.8,290,348 ක හිග ගාස්තුව අවසන් ගිණුමේ දක්වා නොතිබුණි.

(ආ) වැඩියෙන් දැක්වීම

පහත සඳහන් නිරීක්ෂණයන් කරනු ලැබේ.

i. සමාලෝචිත වර්ෂය අවසානයට වන සංරක්ෂක ජනරාල්ගේ හිග ආදායම් පිළිබඳ වාර්තාව ඒසීඒ1(i) අනුව ආරම්භක මුළු හිග ආදායම රු.761,026,752 ක් වුව ද, ආදායම් ගිණුම් අනුව වර්ෂයේ ආරම්භයේ මුළු හිග ආදායම රු.541,738,587 ක් විය. ඒ අනුව ආරම්භක හිඟ ආදායම රු.219,288,165 කින් වැඩියෙන් ගිණුම් ගත කර තිබුණි.

ii. වන සංරක්ෂක ජනරාල්ගේ හිග ආදායම් පිළිබඳ වාර්තාව ඒසීඒ1(i) අනුව වර්ෂය අවසානයට මුළු හිග ආදායම රු.1,240,320,298 ක් වුව ද, ආදායම් ගිණුම් අනුව වර්ෂය අවසානයට මුළු හිග ආදායම රු.896,015,150 ක් විය. ඒ අනුව වර්ෂය අවසන් මුළු හිඟ ආදායම රු.344,305,148 කින් වැඩියෙන් ගිණුම් ගත කර තිබුණි.

(ඇ) 2021 දෙසැම්බර් 31 දිනට මූල්‍ය තත්ත්ව ප්‍රකාශය අනුව සමාලෝචිත වර්ෂයෙහි අවසානයේ දේපළ පිරියත හා උපකරණ වටිනාකම රු.2,521,122,965 ක් වූ අතර භාණ්ඩාගාර මුද්‍රිත අනුව එය රු.2,890,484,840 ක් වූයෙන් රු.369,361,875 ක වෙනසක් නිරීක්ෂණය විය.

(ඈ) වෙනත් නිරීක්ෂණ

2019 වර්ෂයේ සිට පැවත එන, රජයේ කැලෑවලින් ලැබිය යුතු හිඟ කුලී ආදායම රු.166,529,928 ක සෘණ අගයක් ලෙස පෙන්නුම් කර තිබුණු අතර මෙසේ හිඟ ආදායම සෘණ අගයක් ගැනීම අසාමාන්‍ය තත්ත්වයක් විය. එම නිසා දෙපාර්තමේන්තුවේ හිඟ ආදායම ගණනය කිරීම නිවැරදිව සිදු නොකරන බව විගණනයේ දී නිරීක්ෂණය විය.

1.6.1.2 මූලධන වියදම්

වර්ෂයට අදාල වැය විෂය අංක 2401 යටතේ වූ හැකියා වර්ධන වියදම වැය ලෙජරයේ හා ශේෂ පිරික්සුමේ රු.577,426 ක් ලෙස දක්වා තිබුණ ද එම අගය මූල්‍ය කාර්ය සාධන ප්‍රකාශයෙහි රු.5,577,426 ක් ලෙස දක්වා තිබීමෙන් මුළු මූලධන වියදම රු.මිලියන 05 ක් වැඩියෙන් දක්වා තිබුණි.

1.6.2 අක් මුදල් ගැලැපුම් ගිණුම

වෙනත් ආයතන විසින් දෙපාර්තමේන්තුව වෙනුවෙන් 2021 වර්ෂය තුල එකතු කරන ලද ආදායම රු.406,216,769 ක් වුවද අග්‍රිම සැසඳුම් ප්‍රකාශයේ එම අගය රු.88,594,906 ක් ලෙස රු.317,621,863 ක් අඩුවෙන් ගලපා තිබුණි.

1.6.3 මූල්‍ය තත්ත්වය පිළිබඳ ප්‍රකාශය

1.6.3.1 මූල්‍ය නොවන වත්කම්

පහත සඳහන් නිරීක්ෂණයන් කරනු ලැබේ.

(අ) ගිණුම් සමඟ ඉදිරිපත් කර තිබුණු වැය විෂයය ඒ.සී.ඒ.2(i) වැඩසටහන් අනුව වියදම් ප්‍රකාශය අනුව වැය විෂය 2105- ඉඩම් හා ඉඩම් වැඩිදියුණු කිරීම සහ වැය විෂය 2106 මෘදුකාංග සංවර්ධනය, වැය විෂය 2401, වැය විෂය 2507 හැර අනෙකුත් ප්‍රග්ධන වැය විෂයන් සඳහා 2021 වර්ෂය තුල දරන ලද මූලධන වියදම රු.45,662,554 ක් වුවත් භාණ්ඩාගාර මූල්‍ය නොවන වත්කම් ගිණුම් වාර්තාව (SA 82) අනුව එම වැය විෂයන්ට අදාල වසරේ මිලදී ගැනීම් වටිනාකම රු.6,731,826 ක් විය. ඒ අනුව සමාලෝචිත වර්ෂයේ වත්කම් ලෙස ගිණුම්ගත කළයුතු රු.38,930,728 ක් ගිණුම්වලින් අතහැරී තිබුණි.

(ආ) දෙපාර්තමේන්තුව විසින් මූල්‍ය ප්‍රකාශන තුලින් හෙළිදරව් කර ඇති ඉඩම් හා ගොඩනැගිලි වටිනාකම රු.298,308,700ක් වූ අතර 2021 ජනවාරි 01දිනට රු.415,455ක් වූ නිලනිවාස වටිනාකමට රු.3,370,000ක එකතු කිරීමක් සිදුකර තිබුණි. ඒ පිළිබඳ විස්තරාත්මක තොරතුරු විගණනයට ඉදිරිපත් නොවිය.

1.6.3.2 තැන්පතු ගිණුම් ශේෂ

2021 දෙසැම්බර් 31 දිනට දෙපාර්තමේන්තු පොදු තැන්පත් ගිණුමේ ශේෂ එකතුව රු.816,368,673 ක් වූ අතර ඉන් රු.382,490,455 ක් වර්ෂ 02 ක් ඉක්මවා ගොස් තිබුණි. එය මුළු තැන්පතු වලින් සියයට 47 ක ප්‍රතිශතයක් විය. එය මු.රෙ 570(i) ප්‍රකාරව රජයේ ආදායමට බැරකිරීමට කටයුතු කළයුතු වුවත් එසේ කර නොතිබුණි.

1.6.4 මුදල් ප්‍රවාහ ප්‍රකාශය

1.6.4.1 මෙහෙයුම් ක්‍රියාකාරකම්වලින් ජනිත වූ මුදල් ප්‍රවාහය

පුද්ගල පඩිනඩි හා මෙහෙයුම් වියදම් සඳහා ගෙවීම ලෙස රු.1,324,982,268 ක් දක්වා තිබුණ ද ඒසීඒ 2(ii) වියදම් ප්‍රකාශය අනුව එය රු.1,475,359,830 ක් විය. ඒ අනුව රු.150,377,562 ක් මුදල් ප්‍රවාහ ප්‍රකාශයේ වියදම් ලෙස අඩුවෙන් දක්වා තිබුණි.

1.6.4.2 ආයෝජන ක්‍රියාකාරකම්වලින් ජනිත වූ මුදල් ප්‍රවාහය

ආයෝජන ක්‍රියාකාරකම් යටතේ ජනනය වූ ශුද්ධ මුදල් ප්‍රවාහය ගණනය කිරිමේදි භෞතික වත්කම් ඉදිකිරිම හෝ මිලදි ගැනිම් හා වෙනත් ආයෝජන අත්කර ගැනිම වෙනුවෙන් දරන ලද වියදම රු.1,324,052,365 ක් ලෙස දක්වා තිබුණු අතර 2021 වර්ෂය වෙනුවෙන් දරන ලද මුළු වියදම රු.1,293,994,215 ක් විය. ඒ අනුව ආයෝජන ක්‍රියාකාරකම් වලින් ජනනය වූ ශුද්ධ මුදල් ප්‍රමාණය රු.30,058,150 කින් වැඩියෙන් දක්වා තිබුණි.

1.6.4.3 විගණනය සඳහා සාක්ෂි නොවීම

පහත සඳහන් නිරික්ෂණයන් කරනු ලැබේ.

(අ) ඉඩම් හා ඉඩම් වැඩිදියුණු කිරිම වෙනුවෙන් මූලධන වැය විෂයය 283-1-1-9-2105-214 යටතේ 2021 වර්ෂය තුල රු.1,237,217,599 ක වියදමක් දරා තිබුණු අතර එය මූල්‍ය නොවන වත්කම් ගිණුම් වාර්තාවේ(SA 82) රු.49,081,885 ක් ලෙස ගිණුම්ගත කර තිබුණි. ඒ අනුව රු.1,188,135,714 ක් ඉඩම් හා ඉඩම් වැඩිදියුණු කිරිම යටතේ මූල්‍ය නොවන වත්කම් ගිණුම් වාර්තාවට ඇතුලත් නොකිරීමට හේතු විගණනයට ඉදිරිපත් නොවිය.

(ආ) සමාලෝචිත වර්ෂය තුළ හිග ආදායමට අනුරූපිව රැස් කරන ලද මුළු හිග ආදායම රු.27,972,306 ක් වූ අතර, එක් එක් වර්ෂයේ හිග ආදායම් වලින් රැස් කරන ලද ආදායම වෙන වෙනම හදුනා ගත හැකි පරිදි විස්තර විගණනයට ඉදිරිපත් නොවූ බැවින් එම සංඛ්‍යාවල නිවැරදිතාවය තහවුරු කර ගැනිමට නොහැකි විය.

(ඇ) 2021 දෙසැම්බර් 31 දිනට, භාණ්ඩාගාර මුද්‍රිත සටහනේ SA 82 මූල්‍ය නොවන වත්කම් වාර්තාවේ රු.116,000,000 ක ඉඩම් අපහරණය කල බව දක්වා තිබුණ ද ඒ සඳහා විස්තර විගණනයට ඉදිරිපත් නොවිය.

1.6.5 ලේඛන හා පොත්පත් පවත්වා නොතිබීම

දෙපාර්තමේන්තුව විසින් පහත දැක්වෙන ලේඛන පවත්වා නොතිබුණු අතර, ඇතැම් ලේඛන විධිමත්ව හා යාවත්කාලීනව පවත්වා නොතිබුණු බව නියැදි විගණන පරීක්ෂණවලදී නිරීක්ෂණය විය.

	ලේඛන වර්ගය	අදාළ රෙගුලාසිය	නිරීක්ෂණ
(අ)	ස්ථාවර වත්කම් ලේඛනය	2021 ජුලි 26 දිනැති රාජ්‍ය ගිණුම් SA/GFS/01/01/08 – VOLUME ii දරණ ලිපිය අනුව මූල්‍ය නොවන වත්කම්හි ගිණුම්මය නිවැරදිතාවය පවත්වා ගැනීම සඳහා දෙපාර්තමේන්තුව විසින් විධිමත් ලෙස පොත්පත් පවත්වාගෙන යායුතුය.	ස්ථාවර වත්කම් ලේඛනයක් පවත්වාගෙන ගොස් නොතිබුණි.
(ආ)	බැරකම් ලේඛනය	මුදල් රෙගුලාසි 214 අනුව නිතිපතා බැරකම් පරීක්ෂා කළ හැකි වන පරිදි බැරකම් ලේඛනයක් පවත්වා එම	බැරකම් ලේඛනයක් පවත්වා නොතිබුණි.

		බැරකම් සටහන් කළ යුතුය.	
(ඇ)	ණය හා අත්තිකාරම් ලේඛනය ,ණය ගැති ලේඛනය ,ණය හිමි ලේඛනය හා අත්තිකාරම් පාලන ගිණුම	2020 අගෝස්තු 28 දිනැති අංක 02/2020 දරන රාජ්‍ය මුදල් චක්‍රලේඛය ප්‍රකාරව රජයේ නිලධාරියන්ගේ අත්තිකාරම් " බී " ගිණුම් සම්බන්ධයෙන් ප්‍රමාණවත් ගිණුම් ක්‍රමයක් හා අභ්‍යන්තර පාලන ක්‍රමයක් පවත්වා ගැනිම සඳහා CC 10ලේඛනය ආශ්‍රයෙන් පිළියෙල කරන ණය හා අත්තිකාරම් ලේඛනය ,ණය ගැති ලේඛනය ,ණය හිමි ලේඛනය හා අත්තිකාරම් පාලන ගිණුම , ගිණුම් ඉදිරිපත් කරන දිනට නිසි . පරිදි ලියා ශේෂ කළ වුවත් උක්ත කිසිදු ලේඛනයක් යාවත් කාලින කර නොතිබුණි.	ලේඛන යාවත් කාලින කර නොතිබුණි.
(ඇ)	හානි හා පාඩු පිළිබඳ ලේඛනය	ශ්‍රී ලංකා ප්‍රජාතාන්ත්‍රික ජනරජයේ මුදල් රෙගුලාසි සංග්‍රහයේ මු.රෙ. 110 ප්‍රකාරව හානි පිලිබඳ ලේඛනය යාවත්කාලීන කර පවත්වාගෙන යා යුතුය.	හානි පිලිබඳ ලේඛනය යාවත්කාලීන කර පවත්වාගෙන ගොස් නොතිබුණි

2. මූල්‍ය සමාලෝචනය

2.1 ආදායම් කළමනාකරණය

පහත සඳහන් නිරීක්ෂණයන් කරනු ලැබේ.

(අ) 2021 වර්ෂය අවසානයට, වවුනියාව දිසා වන කාර්යාලයට අදාලව පෞද්ගලික ව්‍යාපාරිකයන්ගෙන් රු.166,426,259 ක හිඟ ගාස්තුවක් අයකර ගත යුතුව තිබුණි. එහෙත් එම මුදල්වලින් සියයට 75 ක ප්‍රමාණයක් අවකරණය කර සියයට 25 ක ප්‍රමාණයක් එනම් රු.41,606,565 ක් පමණක් අය කර ගැනීම සඳහා අමාත්‍ය මණ්ඩල අනුමැතිය ලබාගෙන තිබුණි. එබැවින් වවුනියා දිසාවන කාර්යාලට පමණක් රු.124,819,694 ක විශාල අලාභයක් සිදු වී තිබුණි.

(ආ) දෙපාර්තමේන්තු කලමනාකරණය යටතේ පවතින ඉඩම්වල පිහිටි කළුගල් කඩා ඉවත් කිරීමේ දී, කොන්ත්‍රත්කරුවනේගන් අයකරන ගාස්තු 2020 නොවැම්බර් 13 දිනැති අංක 14/2020 දරන එකාබද්ධ අමාත්‍ය මණ්ඩල සංදේශය මඟින් අයකල යුතු ගාස්තුව සියයට 50 ක ප්‍රමාණයකින් අඩු කිරීමට අමාත්‍ය මණ්ඩල අනුමැතිය ලබාගෙන තිබුණි. ඒ අනුව දෙපාර්තමේන්තු ආදායම විශාල ලෙස පහළ බසින බවත්, වර්තමාන වෙළඳපල තත්වයන් යටතේ කැණීම් කොන්ත්‍රාත්කරුවන් විසින් නිරන්තරයෙන් කළුගල් මිල ඉහළ දැමීමේ ප්‍රවනතාවයක් පවතින බැවින් ද, ඔවුන් විසින් රාජ්‍ය දේපළ භාවිතයෙන් විශාල ලෙස ලාභ උපයන බැවින් ද, පෙර අයකළ ගාස්තු ප්‍රමාණයන් ඉතා සාධාරණ ගාස්තුවක් බැවින් ද, රාජ්‍ය ආදායම අඩුකිරීමට හේතුවන තිරණ ගැනීම නොව රාජ්‍ය ආදායම ඉහළ නැංවීම සඳහා වඩාත් සුදුසු තීරණ ගැනීම ආයතනය විසින් සිදු කළයුතු බව නිරීක්ෂණය කෙරේ.

2.2 වියදම් කළමනාකරණය

2021 වර්ෂය සඳහා අයවැය ඇස්තමේන්තුව මගින් දෙපාර්තමේන්තුවේ වැය විෂය 1201 ලිපිද්‍රව්‍ය හා කාර්යාල අවශ්‍යතා කටයුතු සඳහා රු. මිලියන 10 ක ප්‍රතිපාදන ලබා දී තිබුණු අතර ඊට අමතරව 1101 දේශීය ගමන් වියදම් වැය විෂයයෙන් රු.1,500,000 ක් හා 1102 විදේශීය ගමන් වියදම් වැය විෂය සඳහා වෙන් කර තිබුණු රු.1,500,000 ක සම්පූර්ණ මුදලම මු.රෙ.66 යටතේ අවශ්‍යතාවයකින් තොරව 1201 ලිපිද්‍රව්‍ය මිලදි ගැනීමේ වැය විෂයයට මාරුකර තිබුණු අතර එම වැය විෂයයේ රු.177,887 ක් තවදුරටත් ඉතිරි වී තිබුණි.

2.3 අධිවැය

2021 දෙසැම්බර් 31 දිනට වියදම් ප්‍රකාශය ඒසීඒ 2(ii) අනුව අධිවැය වාර්තා කර නොතිබුණ ද ඇතැම් පුනරාවර්තන වැය විෂයන්ට හර කළ යුතු වියදම් මූලධන වැය විෂයයන්ට හර කරමින්, ඇති වී තිබුණු අධිවැය හෙළදරවු කිරීමෙන් වැලකී තිබුණි. ගෙවීම් වවුචර පරීක්ෂාවට අනුව පහත පරිදි එය සිදු කර තිබුණි.

වැය විෂය	වැය ලෙජරයට අනුව වියදම	මූලධන වැය විෂයයන්ට හර කල වියදම	මුළු වියදම	මුළු ශුද්ධ ප්‍රතිපාදනය	අධි වැය
	රු.	රු.	රු.	රු.	රු.
283-1-1-1301	13,987,049	1,647,424	15,634,473	14,000,000	1,634,473
283-1-1-1302	994,841	426,605	1,421,446	1,000,000	421,446
283-1-1-1303	2,496,912	62,820	2,559,732	2,500,000	59,732

2.4 **බැරකම් හා බැදීම්වලට එළඹීම**

මූල්‍ය ප්‍රකාශන අනුව 2021 දෙසැම්බර් 31 දිනට බැදීම් හා බැරකම් වටිනාකම රු.385,568 ක් වුවද භාණ්ඩාගාර මුද්‍රිත සටහන් (**SA – 90**) අනුව එම අගය රු.2,890,484,840 ක් වුයෙන් බැදීම් හා බැරකම් රු.2,890,099,272 ක් අඩුවෙන් මූල්‍ය ප්‍රකාශනවල දක්වා තිබුණි.

2.5 **ගණන්දීමේ නිලධාරී විසින් සිදු කළ යුතු සහතිකවීම්**

2018 අංක 19 දරන ජාතික විගණන පනතේ 38 වන වගන්තියේ විධිවිධාන අනුව ප්‍රධාන ගණන්දීමේ නිලධාරී විසින් පහත සඳහන් කරුණු සම්බන්ධයෙන් සහතික වීම් කළ යුතුව තිබුණත්, ඒ අනුව කටයුතු කර නොතිබුණි.

(අ) දෙපාර්තමේන්තුවේ මූල්‍ය පාලනය සඳහා සඵලදායි අභ්‍යන්තර පාලන පද්ධතියක් සකස් කර පවත්වා ගෙන යනු ලබන බවට ප්‍රධාන ගණන්දීමේ නිලධාරී හා ගණන්දීමේ නිලධාරී සහතික විය යුතු අතර එම පද්ධතියේ සඵලදායිතාවය පිළිබඳව කලින් කල සමාලෝචනය සිදු කර ඒ අනුව පද්ධති ඵලදායි ලෙස කර ගෙන යෑමට අවශ්‍ය වෙනස්කම් සිදු කරනු ලැබිය යුතු බවත්,

එම සමාලෝචනයන් ලිඛිතව සිදු කර එහි පිටපතක් විගණකාධිපති වෙත ඉදිරිපත් කළ යුතුව තිබුණත්, එවැනි සමාලෝචනයන් සිදු කළ බවට ප්‍රකාශ විගණනයට ඉදිරිපත් කර නොතිබුණි.

(ආ) විගණකාධිපතිවරයාට අවශ්‍ය වන පරිදි නිශ්චිත කාලසීමාවන් තුළ සියළුම විගණන විමසුම්වලට පිළිතුරු සැපයීම සිදු වන බවට ප්‍රධාන ගණන්දීමේ නිලධාරී හා ගණන්දීමේ නිලධාරී විසින් සහතික විය යුතු වුවත්, වාර්තාවේ 3.6 ඡේදය ප්‍රකාරව විගණන විමසුම්වලට පිළිතුරු ලබා දී නොතිබුණි.

2.6 නීති, රීති හා රෙගුලාසිවලට අනුකූල නොවීම

නීති, රීති හා රෙගුලාසිවලට යොමුව	අනුකූල නොවීම
(අ) ශ්‍රී ලංකා ප්‍රජාතාන්ත්‍රික ජනරජයේ මුදල් රෙගුලාසි සංග්‍රහය	
i. මුදල් රෙගුලාසි395 (ඇ)	එක් එක් මාසයක් අවසන් වී ඊළඟ මාසයේ 15 වැනි දිනට පෙර බැංකු සැසඳුම සකස් කළ යුතු වුවත් 2021 දෙසැම්බර් මස ප්‍රධාන කාර්යාලයේ ලංකා බැංකු ගිණුම් අංක 7042475 හි බැංකු සැසඳුම පිළියෙල කිරීම මාස 02කට අධික කාලයක් ප්‍රමාද කර තිබුණු අතර 2022 ජනවාරි මාසය සඳහා බැංකු සැසඳුම් ප්‍රකාශය 2022 අප්‍රේල් වන විටත් පිළියෙල කර නොතිබුණි.
ii. මුදල් රෙගුලාසි396 (ඇ)	ප්‍රධාන කාර්යාලයේ එක් ගිණුමකට අදාලව නිකුත් කළ දින සිට මාස 06 වැඩිකාලයක් ඉක්මවූ උපලබ්ධි නොවූ රු.50,160 ක් වටිනා චෙක්පත් 06 ක් සහ දිසා වන කාර්යාල බැංකු ගිණුම් 08 කට අදාලව බැංකුවට ඉදිරිපත් නොවූ මාස 06 ඉක්මවූ වටිනාකම රු.133,957 ක් වූ චෙක්පත් 67 ක් සම්බන්ධයෙන් මුදල් රෙගුලාසි ප්‍රකාරව කටයුතු කර නොතිබුණි.

iii. මුදල් රෙගුලාසි 565(3)	පොදු තැන්පත් ගිණුම සම්බන්ධයෙන් තුලන ගිණුමක් පිළියෙල කළ යුතු වුවත් දෙපාර්තමේන්තුව, පොදු තැන්පත් ගිණුම වෙනුවෙන් තුලන ගිණුම් පිළියෙල කර නොතිබුණි.
iv. මුදල් රෙගුලාසි 565(5)	තැන්පත් ගිණුමට අදාලව පොදු 71 ආකෘති පත්‍රයෙහි පිළියෙල කරනු ලබන මාසික තැන්පතු සාරාංශ ප්‍රකාශයක් ඊළග මාසය අවසන් වීමට පෙර විගණකාධිපතිවරයා වෙත ඉදිරිපත් කළයුතු වුවත් එම සාරාංශ ප්‍රකාශය පිළියෙල කර නොතිබුණි.
(ආ) රාජ්‍ය මුදල් චක්‍රලේඛ අංක 05/2016 හා මුදල් රෙගුලාසි 507 හා 756	චක්‍රලේඛයේ විධි විධාන ප්‍රකාරව වාර්ෂික භාණ්ඩ සමීක්ෂණයන් කර විගණකාධිපති වෙත වාර්තා ඉදිරිපත් කළ යුතු නමුත් දෙපාර්තමේන්තුව විසින් 2021 වර්ෂය වෙනුවෙන් භාණ්ඩ සමීක්ෂණයන් 2022 අප්‍රේල් 18 දින වන විට ද අවසන් කර නොතිබුණි.
(ඇ) රාජ්‍ය මුදල් චක්‍රලේඛ අංක 02/2020 සහ අංක 06/2020 දරන රාජ්‍ය ගිණුම් මාර්ගෝපදේශය	මූල්‍ය ප්‍රකාශන සිංහල, දෙමළ, ඉංග්‍රීසි යන භාෂාත්‍රයෙන් ඉදිරිපත් කළ යුතු වුව ද 2020 සහ 2021 වර්ෂවල දෙමළ භාෂාවෙන් මූල්‍ය ප්‍රකාශන විගණනයට ඉදිරිපත් කර නොතිබුණි.

2.7 අවිධිමත් ගනුදෙනු

වාර්ෂික විසර්ජන පනත මගින් ප්‍රතිපාදන වෙන් කරනු ලබන්නේ අදාල මූල්‍ය වර්ෂයේ වියදම් සඳහා පමණක් වන බැවින් එම ප්‍රතිපාදනවලින් ඉදිරි වර්ෂ වෙනුවෙන් භාණ්ඩ මිල දී ගැනීම විසර්ජන පනතේ නීතිරීති උල්ලංඝනය කිරීමක් වන අතර දෙපාර්තමේන්තුව විසින් එම නීතිරීති උල්ලංඝනය කරමින් ඉදිරි වර්ෂ ගණනාවකට ප්‍රමාණවත්වන පරිදි රු.3,900,511 ක් වැය කර භාණ්ඩ රැස්කර තිබුණි. නිලධාරීන් විසින් හිතාමතාම හිතාමතාම එය සිදු කර ඇති බැවින් වියදම් කලමනාකරණය ඉතා පහළ මට්ටමක

පැවතුණි. ඒ අනුව වෙනත් ඵලදායි කාර්යයක් සඳහා කාර්යක්ෂමව යෙදවිය හැකිව තිබුණු විශාල මුදලක් නිෂ්කාර්ය ලෙස ලිපිද්‍රව්‍ය මිල දී ගැනීම් සඳහා යොදවා තිබුණි.

2.8 බැංකු ගිණුම් මෙහෙයවීම

පහත සඳහන් නිරීක්ෂණයන් කරනු ලැබේ.

(අ) 2021 දෙසැම්බර් 31 දිනට බැංකු සැසඳුම් ප්‍රකාශය අනුව තැන්පත් කළ නමුත් උපලබ්ධි නොවූ චෙක්පත් 195 ක තැන්පතු වටිනාකම රු.123,481,808 ක් විය. එම චෙක්පත් අතරින් මාස 2 ත් මාස 12 ත් අතර කාලයක් ඉක්ම වූ රු.649,944 ක් වටිනා චෙක්පත් 61 ක් ද, වර්ෂය ඉක්ම වූ රු.14,126,584 ක් වටිනා චෙක්පත් 97 ක් වූ අතර ඒවා නිරවුල් කිරීමට කටයුතු කර නොතිබුණි.

(ආ) 2021 දෙසැම්බර් 31 දිනට බැංකු සැසඳුම් ප්‍රකාශය අනුව හඳුනා නොගත් වර්ෂ 2 ක ඉක්මවූ රු.2,277,279 ක සහ වර්ෂය ඉක්මවූ රු.15,537,059 ක තැන්පතු එකතුව රු.17,814,338 ක් සහ හඳුනා නොගත් වර්ෂ 2 ක් ඉක්ම වූ රු.7,792 ක් පැවති අතර මෙම තැන්පතු නිරවුල් කිරීමට කටයුතු කර නොතිබුණි.

(ඇ) බැංකු සැසඳුම් ප්‍රකාශයෙහි වර්ෂ ගණනාවක සිට පැවත එන හඳුනා නොගත් ලැබීම් හා ගෙවීම් පැවතීම, උපලබ්ධි නොවූ තැන්පතු හා නිකුත් කළ නමුත් ගෙවීම් සඳහා ඉදිරිපත් නොකළ චෙක්පත් පැවතීමෙන් බැංකු සැසඳුම පිළියෙළ කිරීම නිසි අධීක්ෂණයකින් තොරව සිදු වන බව නිරීක්ෂණය විය.

(ඈ) 2021 නොවැම්බර් 25 දින භාණ්ඩාගාරයෙන් ලැබී තිබූ රු.100,000,000 ක් හා 2021 ජනවාරි 21 දින චෙක්පත් 03 කින් ලැබී තිබුණු රු.423,044 ක ලැබීම් හඳුනා නොගත් ලැබීම් ලෙස සහ උපලබ්ධි නොවූ තැන්පතු ලෙස දක්වමින් බැංකු සැසඳුම් වැරදි සහගත ලෙස පිළියෙළ කර තිබුණු අතර වගකිවයුතු නිලධාරියෙකු විසින් එය පරීක්ෂා කර නොතිබුණි.

(ඉ) 2021 මූල්‍ය ප්‍රකාශනයෙහි සටහන් අංක (viii) යටතේ 2021 දෙසැම්බර් 31 දිනට නව බැංකු ගිණුම් පිළිබඳව තත්ත්ව වාර්තාවෙහි මාස 06 ඉක්මවූ බැංකුවට ඉදිරිපත් නොවූ චෙක්පත් කිසිවක් නොමැති බව දක්වා තිබුණ ද දිසාවන කාර්යාල බැංකු ගිණුම් 08කට අදාලව බැංකුවට ඉදිරිපත් නොවූ මාස 06 ඉක්මවූ වටිනාකම රු.133,957 ක් වූ චෙක්පත් 67ක් තිබුණි.

(ඊ) බැංකු ගිණුම් පිළිබද තත්ත්ව වාර්තාවෙහි බැංකු ගිණුම් 62 ක විස්තර ඉදිරිපත් කර තිබුණු අතර බැංකු ගිණුම් 46 කට අදාළ බැංකු සැසඳුම් විගණනයට ඉදිරිපත් නොවිය.

3 මෙහෙයුම් සමාලෝචනය

3.1 කාර්යසාධනය

3.1.1 දැක්ම හා මෙහෙවර

පහත සඳහන් නිරීක්ෂණයන් කරනු ලැබේ.

(අ) මන්නාරම දිසා වන කාර්යාල යටතේ පාලනය වන භූමි ප්‍රමාණය හෙක්ටයාර් 118,147 ක් වූ අතර ඉන් හෙක්ටයාර් 109,650 ක් ගැසට් කර තිබුණි. හෙක්ටයාර් 6,939 ක් මැණුම් කර තිබුණ ද ඒවා ගැසට් කරීමට කටයුතු කර නොතිබුණු අතර හෙක්ටයාර් 1,550 ක භූමි ප්‍රමාණයක් මැණුම් කිරීමට කටයුතු කර නොතිබුණි. එම නිසා 1/2020 දරන චක්‍රලේඛය අනුව රක්ෂිත වශයෙන් දෙපාර්තමේන්තු පාලනය යටතේ පැවතිය යුතු ඉඩම් තව දුරටත් ආරක්ෂා කර ගැනිමේ තර්ජනයකට මුහුණ පැමට සිදු වි ඇති බව නිරීක්ෂණය කෙරේ.

(ආ) මඩු පාර අඩවි වන කාර්යාලය යටතේ පාලනය වන ගැසට් කර ඇති ඉඩම් පිළිබඳ කාල විශ්ලේෂණයට අනුව දෙපාර්තමේන්තුව විසින් ඉඩම් ගැසට් කිරීමේ දී ඉතාමත් මන්දගාමී තත්ත්වයක් පෙන්නුම් කරන අතර 1921 ජුනි 10 දින පළමු භූමි ප්‍රමාණය හෙක්ටයාර් 8030 ක් ගැසට් කර තිබුණි. ඉන් අනතුරුව වර්ෂ 90 කටත් වැඩි කාලයක් තුල එකදු භූමි හෙක්ටාරයක්වත් ගැසට් කිරීමට දෙපාර්තමේන්තුව කටයුතු කර නොතිබුණි. 1921 වර්ෂයෙන් පසු ඉඩම් නැවත ගැසට් කිරීම 2012 වර්ෂයේදී ආරම්භ කර තිබුණු අතර අවසන්වරට 2017 මාර්තු 24 දින හෙක්ටයාර් 7,731 ගැසට් කර තිබුණි. ඉන් පසු 2021 දෙසැම්බර් 17 දින දක්වා වර්ෂ 05 කට ආසන්න කාලයක් තුලදී එකදු බිම් හෙක්ටයාරයක්වත් ගැසට් කිරීමට කටයුතු කර නොතිබුණි.

3.1.2 සැලැසුම් කිරීම

2020 අගෝස්තු 22 දිනැති රාජ්‍ය අයවැය චක්‍රලේඛ අංක 02/2020 ප්‍රකාරව දෙපාර්තමේන්තුව විසින් 2021 වර්ෂය වෙනුවෙන් අනුමත අයවැය ඇස්තමේන්තු ක්‍රියාත්මක කිරීම සඳහා වාර්ෂික ක්‍රියාකාරී සැලැස්ම සහ ප්‍රසම්පාදන සැලැස්ම සකස් කර ප්‍රධාන ගණන් දීමේ නිලධාරියාගේ අනුමැතිය ලබා ගත යුතු වුවත් එසේ සිදු කර නොතිබුණි. අනුමත නොකරන ලද ක්‍රියාකාරී සැලැස්ම ආයතනයේ දැක්ම, මෙහෙවර, අරමුණු සහ ඉලක්කයන් ඇතුලත් කර සකස් කල විධිමත් වාර්තාවක් නොවූ අතර ප්‍රසම්පාදන සැලැස්ම 2006 මාර්තු 24 දිනැති ජාතික අයවැය චක්‍රලේඛ අංක 128 මගින් හඳුන්වා දී ඇති ආකෘති පත්‍රය ප්‍රකාරව රේඛීය අයිතමයන් යටතේ එක් එක් අංශය විසින් ප්‍රසම්පාදනය කිරීමට අපේක්ෂිත වැඩ, භාණ්ඩ හා සේවා මොනවා ද යන්න සහ එම කටයුතු ක්‍රියාත්මක කිරීමට අපේක්ෂිත කාල රාමු නිර්ණය කර විස්තරාත්මක සැලැස්මක් සකස් කර නොතිබුණි.

3.1.3 කාර්යභාරයන් ඉටු නොකිරීම

පහත සඳහන් නිරීක්ෂණයන් කරනු ලැබේ.

(අ) මන්නාරම අඩවි වන කාර්යාලය සහ මඩු පාර අඩවි වන කාර්යාලය යටතේ පාලනය වන රක්ෂිත වනාන්තර අනවසරයෙන් එළි කරමින් විශාල භූමි ප්‍රමාණයකට හානි සිදු කර තිබුණි. 2019 වර්ෂයේ සිට 2021 දෙසැම්බර් 15 දින දක්වා එකතුව හෙක්ටයාර් 137.03 ක් මෙලෙස විනාශ කර තිබුණි. නිලධාරීන් සිය රාජකාරි නිසිලෙස ඉටු කළේ නම් කාලීනව වන අපරාධ හඳුනා ගැනීමටත් ඒවා සිදු වීම වැලැක්වීමට හා අවම කර ගැනීමට ක්‍රියාමාර්ග ගැනීමට හැකියාව පවතින බව විගණනයේදි නිරීක්ෂණය විය.

(ආ) මන්නාරම අච්චන්කුලම් කඩොලාන රක්ෂිතය තුල හෙක්ටයාර් 01 ක් පමණ හෙළිකර ස්ථිර ගොඩනැගිල්ලක් ලෙස එළු කොටුවක් ඉදිකර ඇති බව 2021 ජුලි මස 03 දින හඳුනාගෙන තිබුණු ද, 2021 දෙසැම්බර් වන විටත් වන අපරාධකරු විසින් වනයට සිදු කරන ලද අලාභය තක්සේරු කර නොතිබුණු අතර වන සංරක්ෂණ ආඥා පනතට අනුව නඩු පැවරීමට කටයුතු කර නොතිබුණි.

(ඇ) 2018 සැප්තැම්බර් 18 දින සිට 2021 මාර්තු 02 දින දක්වා දැව ව්‍යාපාර ලියාපදිංචිය සඳහා ඉල්ලුම්පත් ඉදිරිපත් කළ ව්‍යාපාරිකයන් 24 ක් ලියාපදිංචි බලපත්‍ර නොමැතිව ව්‍යාපාර පවත්වාගෙන යන බව මන්නාරම සහකාර දිසාවන නිලධාරී විසින් මන්නාරම අඩවි වන නිලධාරීට දැනුම් දී තිබුණ ද ඒ පිළිබඳව පරීක්ෂා කර බැලීමට අවශ්‍ය පියවර ගෙන නොතිබුණි.

(ඈ) වවුනියාව දිසා වන කාර්යාලය යටතේ පාලනය වන වනාන්තර ප්‍රමාණය හෙක්ටයාර් 111,493.83 ක් බව නිරීක්ෂණය වු අතර 2021 ඔක්තෝබර් 15 දින වන විට ඉන් හෙක්ටයාර් 72,941.22 ක් පමණක් ගැසට් කර තිබුණු අතර ඉතිරි හෙක්ටයාර 38,552.61 හි මැනීම් සිදු කර තිබුණ ද, ගැසට් කිරීමට කටයුතු කර නොතිබුණි.

3.1.4 මුදල් නිදහස් කර තිබුණත් ප්‍රගතියක් ලබා නොතිබුණු ව්‍යාපෘති

පහත සඳහන් නිරීක්ෂණයන් කරනු ලැබේ.

(අ) 2019 වර්ෂයේ ESCAMP ව්‍යාපෘති ප්‍රතිපාදනවලින් රෝපණය කරන ලද මඩු හා වෙට්ටියාර් පැළ තවාන් වල ඇති පැළ 62,046 ක් 2021 දෙසැම්බර් වන විටත් බෙදා හැරීමට කටයුතු කර නොතිබුණු බැවින් පැළ නඩත්තු කිරීම වෙනුවෙන් තවත් රු.2,528,390 ක නිශ්කාර්ය වියදමක් දැරීමට සිදු වී තිබුණු.

(ආ) කඩොලාන වනාන්තර ප්‍රතිස්ථාපනය ව්‍යාපෘතිය යටතේ මන්නාරම දිසා වන නිලධාරී කාර්යාලය හෙක්ටයාර් 110 ක කඩොලාන නැවත වගා කිරීම සහ කඩොලාන වනාන්තර සංරක්ෂණය කිරීමේ ව්‍යාපෘති ආරම්භ කර තිබුණි. මෙහි දී වෙඩිතලතිව් කඩොලාන වනයේ පැළ 70,000 ක් රෝපණය කර තිබුණ ද ඉන් පැළ කිසිවක් ජීවී තත්ත්වයේ නොතිබුණි. ඒ අනුව අළුතින් පැළ රෝපණය කිරීම අසාර්ථක වී ඇති බැවින් ඒ සඳහා දරන ලද රු.13,020,330 ක මුදලින් විශාල මුදලක් නිශ්කාර්ය වී තිබුණි.

(ඇ) වෙඩිතලතිව් කඩොලාන භූමිය ගවයන්ගෙන් ආරක්ෂා කිරීම සඳහා 2019 වර්ෂයේදී කිලෝමීටරයක දිගින් යුත් කම්බි වැටක් ඉදිකිරීමට වැය කර තිබුණ ද රු.438,832 ක් වු අනුමත ඇස්තමේන්තුවකට අනුව ඉදිකර නොතිබුණි. ඒ අනුව කම්බි වැටේ නිමාව පිළිබඳව විගණනයේදි සෑහිමකට පත්විය නොහැකි විය.

3.1.5 වාර්ෂික කාර්යසාධන වාර්තාව

2020 අගෝස්තු 28 දිනැති අංක 2/2020 දරන රාජ්‍ය මුදල් චක්‍රලේඛයේ 10.2 ඡේදය ප්‍රකාරව රාජ්‍ය මුදල් දෙපාර්තමේන්තුව විසින් නිකුත් කළ මාර්ගෝපදේශ අංක 14 හි සඳහන් ආකෘතිය ප්‍රකාරව වාර්ෂික කාර්යසාධන වාර්තාව පිළියෙල කර 2018 අංක 19 දරන ජාතික විගණන පනතේ 16(2) වගන්තිය ප්‍රකාරව වාර්ෂික මූල්‍ය ප්‍රකාශන සමහ විගණකාධිපතිවරයා වෙත ඉදිරිපත් කර නොතිබුණි.

3.2 ප්‍රසම්පාදනයන්

පහත සඳහන් නිරීක්ෂණයන් කරනු ලැබේ.

(අ) ප්‍රසම්පාදන මාර්ගෝපදේශ සංග්‍රහයේ 2.11.3 (ඇ) වගන්තිය ප්‍රකාර වාර්තා ආරක්ෂා සහිත ලෙස තබා ගැනීම සඳහා ප්‍රසම්පාදන අස්ථිත්වය විසින් විධිවිධාන සැලසියයුතු අතර, එම වාර්තා අවම වශයෙන් අවුරුදු 05 ක කාලයක් ආරක්ෂා කර තබා ගැනීමට කටයුතු කළ වුවත්, 2020 වර්ෂයෙහි ප්‍රසම්පාදන කමිටු රැස්වීම් වාර්තා ලේඛනයක් පවත්වාගෙන ගොස් නොතිබුණු අතර, විධිමත් පරිදි ලිපි ගොනු ද යාවත්කාලීන කර නොතිබුණි.

(ආ) දෙපරේතමේන්තුවේ 2021 වර්ෂය සඳහා ලිපිද්‍රව්‍ය මිලදී ගැනීමේ දී අයිතම 03 ක් වෙනුවෙන් අවම මිල ඉදිරිපත් කර තිබුණු ලංසුකරුගේ මිල ගණනන් ප්‍රතික්ෂේප කර දෙවන අවම මිල ඉදිරිපත් කරන ලද ආයතනවලින් එම භාණ්ඩ මිල දී ගැනීමට තාක්ෂණ ඇගයීම් කමිටුව විසින් ගත් තීරණයක් හේතුවෙන් රු.899,925 ක පාඩුවක් රජයට දැරීමට සිදු වී තිබුණි. තවද ප්‍රසම්පාදන ක්‍රියාවලියේ දී ප්‍රසම්පාදන මාර්ගෝපදේශ සංග්‍රහයේ 1.2, 2.7.5 , 2.8.1(අ), 2.8.1(ආ), 2.11.3 සහ 6.3.6 ඡේදයන් හි විධිවිධාන ප්‍රකාරව කටයුතු කිරීමට දෙපාර්තමේන්තුව ක්‍රියා කර නොතිබුණු බැවින් ප්‍රසම්පාදන ක්‍රියාවලියේ අපේක්ෂිත අරමුණු ලගාකර ගැනීමට නොහැකි වී තිබුණි.

3.3 වත්කම් කළමනාකරණය

පහත සඳහන් නිරීක්ෂණයන් කරනු ලැබේ.

(අ) විගණනය සඳහා ඉදිරිපත් කළ තොරතුරු අනුව දෙපාර්තමේන්තුව සන්තකයේ තිබෙන වාහන 22 ක අයිතිය දෙපාර්තමේන්තුව සතු ද නැද්ද යන්න හඳුනාගෙන නොමැති අතර ඒවායෙහි වටිනාකම් මූල්‍ය ප්‍රකාශනවලින් හෙළිදරව් කළ බවට තහවුරු නොවිය.

(ආ) වාහන 40 කට වඩා වැඩි ගණනක් වර්ෂ ගණනාවක සිට භාවිතයෙන් තොරව නිෂ්ක්‍රියව පවතින අතර ඒවා අලුත්වැඩියා කර නවදුරටත් භාවිතයට ගැනීමට හැකිනම් ඒ සඳහා හෝ අපහරණය කිරීමට හෝ කටයුතු කර නොතිබුණි. මෙම වාහන වල වටිනාකම් විගණනය සඳහා ඉදිරිපත් නොවිය.

(ඈ) දෙපාර්තමේන්තුව සතු අලුත්වැඩියා කළයුතු වාහන විශාල ප්‍රමාණයක් පැවති අතර එවා කාල පමාවකින් තොරව අලුත් වැඩියා කිරීමට කටයුතු කර නොතිබුණි. මෙම අලුත් වැඩියා නොකර භාවිතයෙන් තොරව ගාල් කර ඇති වාහන සංඛ්‍යාව 50 ක් ඉක්මවා තිබුණු අතර එම වාහන අලුත්වැඩියා කර භාවිතයට ගැනිම සඳහා කලමනාකාරිත්වය කඩිනම් පියවර ගෙන නොතිබුණි.

(ඈ) දෙපාර්තමේන්තුව සතු මෝටර් සයිකල් 400 කට අධික ප්‍රමාණයක් තිබෙන අතර ඒවායේ වටිනාකම් නිවැරදිව හදුනාගෙන නොතිබුණි. 2021 දෙසැම්බර් 31 දිනට මෝටර් සයිකල් වල පිරිවැය රු.35,000 ක් බව අවසන් මූල්‍ය ප්‍රකාශනයෙහි දක්වා තිබුණි. ඒ අනුව ආයතනයේ වත්කම් නිවැරදිව ගණනය කිරිමක් හෝ නිවැරදිව ලේඛනගත කිරිමක් සිදු කර නොතිබුණි.

(ඉ) 2016 දෙසැම්බර් 29 දිනැති රාජ්‍ය පරිපාලන චක්‍රලේඛ අංක 30/2016 ට අනුව සෑම ඉන්ධන පරීක්ෂාවකට පසු මාස 12 ක කාලයකට පසුව හෝ කිලෝමීටර් 25,000 ක් ධාවනය කිරිමෙන් අනතුරුව හෝ එන්ජිම සම්බන්ධව ප්‍රධාන අලුත් වැඩියාවක් කිරිමෙන් පසුව ඉන්ධන දහනය පරීක්ෂා කළ යුතු වුවත් වර්ෂ ගණනාවක සිට වාහනවල ඉන්ධන දහනය පරීක්ෂා කර නොතිබුණි.

(ඊ) 2016 දෙසැම්බර් 29 දිනැති රාජ්‍ය පරිපාලන චක්‍රලේඛ අංක 30/2016 ට අනුව ඉන්ධන දහනය දැඩි ලෙස සිදුවන විට එය එන්ජිමේ දෝෂයක්ද නැත්නම් දූෂණයක්ද යන්න හදුනා ගත හැකිවන පරිදි චක්‍රලේඛයේ ඇමුණුම 01 හි දක්වා ඇති ආකෘතිය ප්‍රකාරව ලේඛනයක් පවත්වාගෙන ගොස් නොතිබුණි.

3.4 පාඩු හා හානි

පහත සඳහන් නිරීක්ෂණයන් කරනු ලැබේ.

(අ) මු.රෙ.104(4) ප්‍රකාරව අලාභ හානි සිදු වූ දිනයේ සිට තුන් මසක් ඇතුලත දී පූර්ණ වාර්තාවක් ඉදිරිපත් කළයුතු වුවත්, වාහන අනතුරු 2 ක් සම්බන්ධයෙන් 2022 පෙබරවාරි 28 දින වන විටත් එසේ කටයුතු කර නොතිබුණි.

(ආ) මූල්‍ය ප්‍රකාශන සමහ ඉදිරිපත් කර තිබු බේරුම් නොකරන ලද අලාභ හානි ලේඛනයෙහි දක්වා තිබුණු අයිතම 3 කට අදාලව 2020 වර්ෂයේ රු.2,839,449 ක් දක්වා තිබුණ ද එය 2021 වර්ෂයේ රු.4,304,316 ක් ලෙස දක්වා තිබීම හේතුවෙන් රු.1,464,876 ක වෙනසක් නිරීක්ෂණය විය.

(ඇ) බේරුම්කරන ලද රු.601.435 ක අලාභ හානිවල ඇස්තමේන්තු වටිනාකම පොත්වලින් ඉවත් නොකර අවසන් මූල්‍ය ප්‍රකාශනවල නිරවුල් නොකල හානි හා පාඩු යටතේ දක්වා තිබුණි.

(ඈ) 2021 අවසන් මූල්‍ය ප්‍රකාශනයේ තව දුරටත් අයකර ගැනීමට හෝ කපාහැරීමට හෝ අත්හැරීමට ඇති පාඩු පිලිබඳ ප්‍රකාශය ,අනුව එසේ අයකර ගතයුතු වටිනාකම රු.26,376,719 ක් වුවද කාල විශ්ලේෂණය අනුව එම අගය රු.9,376,719 ක් වුයෙන් රු.17,000,000 ක වෙනසක් පැවතුනි.

(ඉ) කලින් වර්ෂවල සිට පැවති බේරුම්නොකරන ලද රු.25,000 ට අඩු අලාභ හානි වටිනාකම රු.227,777 ක සිද්දීන් 20 ක් සහ රු.25,000 කට වැඩි අලාභ හානි වටිනාකම රු.26,148,942 ක් වූ සිද්ධීන් 61 ක් වාර්තාකර තිබුණු අතර රු.25,000 ට අඩු වාහන අනතුරු වලට අදාලව රු.71,650 ක් වටිනාකමැති ලිපිගොනු 07 ක් සහ රු.25,000 කට වැඩි වාහන අනතුරු වලට අදාලව රු.6,383,801 ක් වටිනාකමැති ලිපිගොනු 24 ක් දෙපාර්තමේන්තුව සතුව නොතිබුණි.

(ඊ) වර්ෂ 10 කට පෙර සිට පැවත එන ගම්පහ දිසා වන කාර්යාලයේ රු.1,684,460 ක මුදල් වංචාව 2021 දෙසැම්බර් 31 වන විට ද දෙපාර්තමේන්තුව විසින් බේරුම් කරගෙන නොතිබුණි.

(උ) වටිනාකම රු.25,000 ට වැඩි ඉකුත් වර්ෂවල සිට පැවත එන බේරුම් නොකරන ලද වටිනාකම රු.2,266,095 ක අලාභ හානි 10 ක ලිපිගොනු නොමැති වීම මත සත්‍ය වශයෙන්ම නිරවුල් කර නොමැතිද යන්න විගණනයෙදි තහවුරු කරගත නොහැකි විය.

3.5 අනාර්ථික ගනුදෙනු

පහත සඳහන් නිරීක්ෂණයන් කරනු ලැබේ.

(අ) ECO – Tourism යටතේ සිලාවතුරෙහි පිහිටි සංචාරක බංගලාව වටා ඉදිකර ඇති අලි වැට සඳහා 2018 වර්ෂයේ දි රු.305,737 ක් වැය කර තිබුණු අතර නැවත 2020 වර්ෂයේදී අළුත් වැඩියා කිරීමට රු.70,000 ක් වැය කර තිබුණද එය 2021 දෙසැම්බර් 17 දින වන විට අක්‍රීය වී තිබුණි.

(ආ) 2019 වර්ෂයේ දී සිලාවතුරෙහි විවෘත කර තිබු සංචාරක බංගලාව ලී වලින් නිර්මාණය කර තිබු අතර එම ලී නිසි ලෙස ආරක්ෂණය කර නොතිබු බැවින් වේයන් කෑම මත 2020 වර්ෂයේ දි රු.360, 901 ක් දරා නැවත නවීකරණය කිරීමට සිදු වී තිබුණි.

3.6 විගණන විමසුම්වලට පිළිතුරු ලබා නොදීම

විගණකාධිපති විසින් නිකුත් කරන ලද විගණන විමසුම් 05 ක් සඳහා පිළිතුරු ඉදිරිපත් කර නොතිබුණි.

3.7 කළමනාකරණ දුර්වලතා

පහත සඳහන් නිරීක්ෂණයන් කරනු ලැබේ.

(අ) 2021 වර්ෂයේ දී අවසාන අර්ධ වර්ෂය සඳහා පමණක් ලිපිද්‍රව්‍ය මිල දී ගත යුතුව තිබුණ ද, ඉදිරි වර්ෂ ගණනාවකට ප්‍රමාණවත් වන පරිදි ලිපි ද්‍රව්‍ය මිලදී ගෙන සියළුම ලිපි ද්‍රව්‍ය අදාල අංශ වෙත නිකුත් කර තිබුණි. එම තොගවලින් විශාල ප්‍රමාණයක් 2022 මාර්තු මාසය වනවිටත් අදාල අංශවල ඉතිරි වී තිබුණි. මෙම තොග, ලේඛන ගත කර අවශ්‍යතා අනුව නිකුත් කිරීම සඳහා එම අංශ තුළ විධිමත් පාලන ක්‍රමයක් ස්ථාපිත කර නොතිබුණි. ඒ අනුව අදාල අංශ තුල ලිපිද්‍රව්‍ය භාවිතය පිළිබඳව විනිවිධ භාවයක් නොපවතින අතර විවිධ අක්‍රමිකතාවයන් සිදුවීමේ ඉඩකඩ පවතින බව විගණනයේ දී බැහැර කල නොහැක.

(ආ) ගබඩා භාරකරුට තොග පාලනය හා වගකීම දැරීමට හැකිවන පරිදි තොග නිකුත් කිරීමේ මනා අභ්‍යන්තර පාලන ක්‍රමයක් ස්ථාපිත කල යුතු වුවත් ඒ සඳහා අවධානය යොමු කර නොතිබුණි.

(ඇ) 2020 නොවැම්බර් 13 දිනැති අංක 14/2020 දරන එකාබද්ධ අමාත්‍ය මණ්ඩල සංදේශයේ 3.2 ඡේදය ප්‍රකාරව අදාළ හිඟ මුදල් වසර 03 ක් තුල මාසික වාරික 36 කින් ගෙවා නිම කිරීම සහ පළමු හිඟ වාරික මුදල ගෙවීමෙන් අනතුරුව පවතින වර්ෂය සඳහා කැණීම් බලපත්‍ර නිකුත් කිරීමට අමාත්‍ය මණ්ඩල අනුමැතිය ලබා දී තිබුණි. එහෙත් එම තීරණයට පටහැනිව වවුනියා දිසා වන කාර්යාලය විසින් කැණීම් සඳහා කොන්ත්‍රත්කරුවන්ට බලපත්‍ර නිකුත් කර තිබුණි.

(ඈ) වවුනියාව අඩවියේ කරුංගාලිකුලම් බිට්ටුවේ මාමඩුව කොටසේ ගල් කොරියක් පවත්වාගෙන ගිය කොන්ත්‍රාත්කරුවෙකු විසින් ගිවිසුමේ කොන්දේසි උල්ලංඝනය කරමින් රජයේ කැළයේ විශාල ප්‍රදේශයකට හානිවන පරිදි කැණීම් සිදුකර තිබියදීත් ඊට අදාලව නීතිමය ක්‍රියාමාර්ග නොගෙන 2021 ඔක්තෝබර් 15 දින සිට තවදුරටත් ගල් කියුබ් 6000 ක් කැණීම් කිරීම හඳහා බලපත්‍ර නිකුත් කර තිබුණි.

(ඉ) වවුනියාව කරුංගාලිකුලම් රජයේ කැළයේ (වැලිකන්ද) කළුගල් කැඩීමේ ව්‍යාපාරයක් 2019 දෙසැම්බර් 31 දින දක්වා පවත්වාගෙන යෑම සඳහා අංක V/DFO/MQ/004 දරන ගිවිසුම මඟින් පෞද්ගලික කොන්ත්‍රාත්කරුවෙකුට අංක M/MQ/315/2016 දරන "C" බලපත්‍රය ලබා දී

තිබුණි. එය අළුත් කිරීමෙන් අනතුරුව ඔහුගේ ඉල්ලීම පරිදි වෙනත් කොන්ත්‍රාත්කරුවෙකුට පැවරීම දිසාවන කාර්යාලය විසින් සිදු කර තිබුණත්, ඉකුත් කාල පරිච්ඡේදවල දී බලපත්‍ර සීමාව ඉක්මවා කැණීම් කළ කළුගල් වෙනුවෙන් දෙපාර්තමේන්තුවට අයවිය යුතු රු.5,085,593 ක හිඟ මුදල් අයකර ගැනිම සඳහා දෙපාර්ශවයෙන් එක් පාර්ශවයකගෙන්වත් එකඟතාවයක් ලබාගෙන නොතිබුණු අතර එම හිඟ බලපත්‍ර ආදායම වාරික 2021 සැප්තැම්බර් දක්වා අයකරගෙන නොතිබුණි. ඒ අනුව අදාල නිලධාරින් විසින් බලපත්‍ර පැවරීම විධිමත් ලෙස සිදු කර නොමැති බවත් හිඟ මුදල් අය කර ගැනීම සඳහා අවශ්‍ය ක්‍රියාමාර්ග ද ගෙන නොතිබුණි.

(ඊ) මන්නාරම දැව ව්‍යාපාර 16 ක් 2021 වර්ෂය සඳහා ලියාපදිංචිය අළුත් කිරීම සඳහා කටයුතු කර නොතිබුණ අතර 2014 දෙසැම්බර් 03 දිනැති අංක 1891/26 දරන අති විශේෂ ගැසට් නිවේදනයේ 14(3)(1) ඡේදය ප්‍රකාරව එම දැව ව්‍යාපාර වල ලියාපදිංචිය අවලංගු කල යුතු වුවත් එසේ කිරීමට අවශ්‍ය පියවර ගෙන නොතිබුණි.

(උ) මන්නාරම දිසා වන කාර්යාලය විසින් වන අපරාධ සම්බන්ධයෙන් පනවන ලද නඩුවලට අදාල දඩ මුදල් සහ අලාභ අයකර ගැනීමේ දී උසාවිය මඟින් සත්‍ය වශයෙන් දෙපාර්තමේන්තුවට ගෙවිය යුතු මුදල කොපමණද යන්න ගණනය කර එම මුදල් අයකර ගැනීම සඳහා ප්‍රතිපත්තියක් ස්ථාපිත කර නොතිබුණි. එම නිසා උසාවියෙන් දෙපාර්තමේන්තු ගිණුමට බැරකරන ලද මුදල් මත පදනම්ව කැළෑ දෙපාර්තමේන්තු අරමුදලේ ආදායම ගණනය කර තිබුණි. එමෙන්ම 2021 වර්ෂය තුල දී අවසන් වූ වන අපරාධ නඩු සම්බන්ධයෙන් දෙපාර්තමේන්තුවට බැර කරන ලද මුදල් ප්‍රමාණයන් කොපමණද යන්න උසාවිය විසින් 2021 දෙසැම්බර් දක්වා දැනුම් දී නොතිබුණු අතර ඒ පිළිබඳව විමසීම් කර නියමිත මුදල් ප්‍රමාණයන් අය කර ගැනීමට නිලධාරීන් කටයුතු කර නොතිබුණි.

(ඌ) 2021 දෙසැම්බර් 31 දිනට මාස 03 සිට වසර 05 ඉක්මවා ගොස් තිබුණු මිය ගිය, විශ්‍රාම ගිය, වැඩ තහනම් කර ඇති, සේවය අතහැර ගොස් ඇති සේවකයන්ගෙන් අයවිය යුතු එකතුව රු.11,756,676 ක ණය ශේෂයක් පැවති අතර මෙම ණය මුදල් අය කර ගැනීම සම්බන්ධයෙන් ආයතන සංග්‍රහයේ XXIV පරිච්ඡේදය අනුව කටයුතු කළ යුතු වුවත් කලමනාකාරිත්වය විසින් අවශ්‍ය ක්‍රියා මාර්ග ගැනීමට කටයුතු කර නොතිබුණි.

(එ) 2020 අගෝස්තු 28 දිනැති අංක 02/2020 දරන රාජ්‍ය මුදල් චක්‍රලේඛයේ 10 වන ඡේදයේ උපදෙස් ප්‍රකාරව අත්තිකාරම් "බී" ගිණුම පිළියෙල කිරීමට අදාලව 2020 සැප්තැම්බර් 02 දින නිකුත් කර ඇති මාර්ගෝපදේශයේ අංක 01 හි (අ) ඡේදය අනුව දෙපාර්තමේන්තුවෙන් ස්ථාන

මාරුවී ගිය නිලධාරිනේග් හා ස්ථාන මාරුවී පැමිණි නිලධාරීන්ගේ ණය ශේෂ මාස 03 ක් ගතවීමට පෙර නිරවුල් කල යුතු වුවද දෙපාර්තමේන්තුවට ලැබිය යුතු මාස 03 ත් 12 ත් අතර ආපදා ණය 202,500 ක් හා උත්සව අත්තිකාරම් රු.30,000 ක එකතුව රු.232,500 ක ණය ශේෂයක් හා වර්ෂයට වැඩි කාලයක සිට පැවතෙන රු.10,000 ක උත්සව අත්තිකාරම් ණය ශේෂය ද වර්ෂයකට වැඩි කාලයක සිට දෙපාර්තමේන්තුවෙන් ගෙවිය යුතු රු.1,500 ක ආපදා ණය මුදල් ශේෂය ද නිරවුල් කර නොතිබුණි.

4 තිරසාර සංවර්ධනය

4.1 තිරසර සංවර්ධන අරමුණු හඳුනා ගැනීම

"වනාන්තර ආරක්ෂා කිරීම හා ප්‍රතිස්ථාපනය කිරීම" සහ "භෞමික පරිසර පද්ධති හා තිරසාරව කළමනාකරණය කරන ලද වනාන්තර ආරක්ෂා කිරීම, ප්‍රතිස්ථාපනය කිරීම හා තිරසර භාවිතය ප්‍රවර්ධනය කිරිම, කාන්තාරකරණයට එරෙහිව කටයුතු කිරීම, ජෛව විවිධත්ව හානිය වැලැක්වීම" වශයෙන් ප්‍රධාන අරමුණු දෙකක් යටතේ 2020 වර්ෂය සඳහා දෙපාර්තමේන්තුව විසින් තිරසාර සංවර්ධන අරමුණු හඳුනාගෙන තිබුණු අතර 2030 වර්ෂය වන විට වන ආවරණය සියයට 32 දක්වා වැඩි කිරීම ඉලක්කය වී තිබුණි.

4.2 තිරසර සංවර්ධන අරමුණු ඉටු කිරිමේ ප්‍රගතිය

2020 වර්ෂයේ තිරසර සංවර්ධන අරමුණු ලගා කර ගැනීමේ භෞතික සහ මූල්‍ය ප්‍රගතිය පිළිබඳ තොරතුරු පැහැදිළිව දක්වා නොතිබුණු අතර 2021 ප්‍රගතිය පිළිබඳ තොරතුරු විගණනයට ඉදිරිපත් නොවීය.

5. මානව සම්පත් කළමනාකරණය

5.1 අනුයුක්ත කාර්ය මණ්ඩලය, තථ්‍ය කාර්ය මණ්ඩලය හා පුද්ගල පඩිනඩි සඳහා වියදම

2021 දෙසැම්බර් 31 දිනට දෙපාර්තමේන්තුවේ අනුමත, තථ්‍ය, පුරප්පාඩු හා අතිරික්ත කාර්ය මණ්ඩලය පිළිබඳ තොරතුරු පහත පරිදි විය.

සේවක වර්ගය	අනුමත සේවක සංඛ්‍යාව	තත්‍ය සේවක සංඛ්‍යාව	පුරප්පාඩු සංඛ්‍යාව
ජ්‍යෙෂ්ඨ	89	53	36
තෘතියික	44	21	23
ද්විතික	1,382	1,041	341
සුළු	1,634	1,322	312
එකතුව	**3,149**	**2,437**	**712**

(අ) තෘතියික මට්ටමේ සේවක පුරප්පාඩු සංඛ්‍යාවෙන් වනපාලක(විශේෂ පංතිය) හා දිසා වන නිළධාරීන් 18 දෙනෙකු, ද්විතික මට්ටමේ සේවක පුරප්පාඩු සංඛ්‍යාවෙන් අඩවි වන නිළධාරීන් 178 දෙනෙකු, බීට්ටු වන නිළධාරීන් 194 දෙනෙකු හා වන ව්‍යාප්ති නිළධාරීන් 24 දෙනෙකු සහ සුළු සේවක පුරප්පාඩු අතරින් වන ක්ෂේත්‍ර සහකාර තනතුරු 226 දෙනෙකු පුරප්පාඩු වී තාබුණි.

(ආ) ඉහත තත්ත්වයන් හේතුවෙන් ප්‍රාදේශීය කාර්යාලවල කටයුතු කාර්යක්ෂමව ඉටු කර ගැනීමේ දුක්ෂරතාවයන්ට මුහුණ පෑමට සිදුවී ඇති බව නිරීක්ෂණය කෙරේ. එය දෙපාර්තමේන්තුවේ අරමුණු ඉටු කර ගැනීමේ දී සහ වන අපරාධ වැලැක්වීම කෙරෙහි දැඩිලෙස බලපාන කරුණක් බව ද නිරීක්ෂණය විය.

ඩී.වී. චන්ද්‍රලතා
නියෝජ්‍ය විගණකාධිපති
විගණකාධිපති වෙනුවට

04 පරිච්ඡේදය

කාර්යසාධන දර්ශක

4.1. කාර්යසාධන දර්ශක (ක්‍රියාකාරී සැලැස්ම මත පදනම්ව වන සංරක්ෂණ දෙපාර්තමේන්තුවේ කාර්යසාධක දර්ශක පහත පරිදි වේ)

වගුව 4-1 ආයතනයේ කාර්ය සාධන දර්ශක

	විශේෂිත දර්ශක	අපේක්ෂිත නිමැවුමේ ප්‍රතිශතයක් ලෙස තත්‍ය නිමැවුම		
		100%- 90%	**75%-89%**	**50%- 74%**
1	අලුත්වැඩියා කරන ලද ගොඩනැගිලි 77 ක් කාර්යාල හා නිල නිවාස ගොඩනැගිලි(ක්ෂේත්‍ර නිලධාරින්ගේ) වැඩි දියුණු කර ඇත.	90%–100%	-	-
2	නව වන කළමනාකරණ 72කට සැලසුම් සකස් කිරීම හා වන කළමනාකරණ සැලසුම් 84ක් යාවත්කාලීන කිරීම.	90.3%	-	-
3	අවශ්‍ය පරිදි වාහන නඩත්තු කර ඇත (වැය ශීර්ෂ අංක 014)	97%	-	-
4	හෙක්ටයාර 45 පයිනස් වන වගා පුළුල් පත්‍ර සහිත වන වගා බවට පරිවර්තනය කර ඇත.	-	-	55.5%
5	හෙක්ටයාර් 944.37 පරිනත වන වගා හෙළීම් කර නැවත වනවගා කිරීම	95%	-	-
6	බීජ පැල නිෂ්පාදනය (පැල 2,279,447)	95%	-	-
7	හෙක්ටයාර් 2536.46 නොමේරූ වන වගා නඩත්තු	100%	-	-
8	හෙක්ටයාර් 115.4 මධ්‍ය කඳුකරයේ වනවගා නඩත්තු	100%	-	-
9	හෙක්ටයාර් 82.8 පළල් පත්‍ර වනවගා නඩත්තු	100%	-	-

05 පරිච්ඡේදය

තිරසර සංවර්ධන අරමුණු (SDG) සපුරා ගැනීමේ කාර්යසාධනය

5.1 තිරසර සංවර්ධන අරමුණු (SDG) සපුරා ගැනීමේ කාර්යසාධනය

වගුව 5-1 හඳුනා ගන්නා ලද අදාල තිරසාර සංවර්ධන අරමුණු

ඉලක්කය / අරමුණ	ඉලක්ක	ජයග්‍රහණ දර්ශක	මේ දක්වා ජයග්‍රහණ ලබා ගැනීමේ ප්‍රගතිය		
			0%-49%	50%-74%	75%- 100%
වනාන්තර ආරක්ෂා කිරීම හා ප්‍රතිස්ථාපනය කිරීම.	2030 දී 32% දක්වා වන ආවරණය වැඩි කිරීම				
	2021 ඉලක්ක				
	1. හායනයට පත් වනාන්තර හෙක්ටයාර් 973.60ක් පුනර්ජනනය කර නඩත්තු කිරීම	හායනයට පත් වනාන්තර ඉඩම් ප්‍රතිස්ථාපිත වීම			95%

5.2:තිරසර සංවර්ධන ඉලක්ක සපුරා ගැනීමේ ජයග්‍රහණ හා අභියෝග

5.1 වගන්තියේ සඳහන් කර ඇති පරිදි, වන සංරක්ෂණ දෙපාර්තමේන්තුව විසින් තිරසාර සංවර්ධන අරමුණු වෙත ළඟා වීම සඳහා 2021 වර්ෂයේ නිශ්චිත ඉලක්ක සපුරා ඇත. එනමුදු ශ්‍රී ලංකාවේ වන ආවරණය වැඩි කිරීමේ කාර්යයේ දී රාජ්‍ය අංශය ක්‍රියාත්මක වීම පමණක් ප්‍රමාණවත් නොවේ. එබැවින් ඒ සඳහා පෞද්ගලික අංශයේ හා විදේශ ආයතනයන්ගේ සහභාගීත්වය ලබා ගැනීම වඩා ඵලදායී වනු ඇත.

ඒ අනුව දේශීය පෞද්ගලික අංශයේ මෙන්ම විදේශීය මූල්‍ය දායකත්වය ලබාගත හැකි පරිදි රාජ්‍ය හවුල්කාරිත්වය වැඩිදියුණු කිරීම සඳහා යාන්ත්‍රණයක් ස්ථාපිත කිරීම සිදු කල යුතු අතර ඒ තුලින් අපේක්ෂිත 32% ඉලක්කයට ළඟා වීම වඩා කාර්යක්ෂමව සිදු කිරීමේ හැකියාව පවතී.

06 පරිච්ඡේදය

මානව සම්පත් පැතිකඩ

6.1: සේවක සංඛ්‍යා කළමනාකරණය

වගුව 6-1: සේවක සංඛ්‍යා සාරාංශය

	අනුමත සේවක සංඛ්‍යාව	දැනට සිටින සේවක සංඛ්‍යාව	පුරප්පාඩු
ජ්‍යෙෂ්ඨ මට්ටම	89	53	36
තෘතීක මට්ටම	44	21	23
ද්විතීයික මට්ටම	1382	1041	341
ප්‍රාථමික මට්ටම	1634	1322	312
එකතුව	**3149**	**2437**	**712**

6.2: ආයතනයේ කාර්ය සාධනය උදෙසා මානව සම්පත් හිඟය හෝ අතිරික්තයට බලපාන ආකාරය

- ජ්‍යෙෂ්ඨ - දෙපාර්තමේන්තුවේ ප්‍රතිපත්ති සැකසීම, අන්තර් අමාත්‍යාංශ සම්බන්ධීකරණය හා පවත්වා ගැනීමේ හැකියාව කෙරෙහි දැඩි ලෙස බලපා ඇත.
- තෘතියික - දෙපාර්තමේන්තු කටයුතු අඛණ්ඩව ක්‍රියාත්මක කරන කණ්ඩායම මෙහෙයවීම හා අධීක්ෂණය කෙරෙහි බලපෑම් ඇති කරයි.
- ද්වීතියික - වන ආරක්ෂණ හා සංවර්ධන කටයුතු ඵලදායි ලෙස හා කාර්යක්ෂමව ඉටු කිරීමට නොහැකි වීම.
- ප්‍රාථමික - සුලු සේවක කාර්ය මණ්ඩලයක් නොමැතිකම හේතුවෙන් කාර්යාලීය කටයුතු කාර්යක්ෂමව කිරීමට නොහැක. වනාන්තර සහ නැවත වගාකරන වනාන්තරව
ල ආරක්ෂාවට මෙන්ම තවාන් කටයුතු හා
සංචරණ මධ්‍යස්ථාන වල මෙම කාර්යාල කටයුතු මනා ලෙස
පවත්වාගෙන යාමට ගැටළු සහගත වීම.

6.3: මානව සම්පත් සංවර්ධනය

2021 වසරේ බඳවා ගැනීම්

වගුව 6-2: 2021 වසරේ බඳවා ගැනීම්

සංවර්ධන නිලධාරී	21
වන ක්ෂෙත්‍ර සහකාර	20

6.4: 2021 වසරේ විශ්‍රාම ගැනීම්

අදාළ කාල වකවානුව තුළ පහත සඳහන් තනතුරු දරණ ලද නිලධාරීන් විශ්‍රාම ගන්නා ලදී.

වගුව 6-3: 2021 වසරේ විශ්‍රාම ගැනීම්

සහකාර වන සංරක්ෂක	02
කළමනාකරණ සේවා නිලධාරි (අධිශ්‍රේණිය)	01
අඩවි වන නිලධාරී	06
වන පාලක	07
සැලසුම් ශිල්පී	01
කළමනාකරණ සේවා නිලධාරි	06
බීට්ටු වන නිලධාරී	16
වන ව්‍යාප්ති නිලධාරී	01
රියදුරු	02
වන ක්ෂෙත්‍ර සහකාර	08
සිනමා යන්ත්‍ර ක්‍රියාකරු	01
ජල යන්ත්‍ර ක්‍රියාකරු	01
සංචාරක බංගලා භාරකරු	01
කාර්යාල කාර්ය සහයක	02
වගා කම්කරු	12
උද්‍යාන හා සනීපාරක්ෂක කම්කරු	01
කම්කරු	01
වගා මුරකරු	03

6.5: සේවයෙන් ඉල්ලා අස්වීම් / තනතුරුවලින් නිදහස් වීම

වගුව 6-4: සේවයෙන් ඉල්ලා අස්වීම් / තනතුරුවලින් නිදහස් වීම

වන ව්‍යාප්ති නිලධාරී	02

6.6: මියගිය නිලධාරින් පිළිබඳ විස්තර

වගුව 6-5: මියගිය නිලධාරින් පිළිබඳ විස්තර

බීට්ටු වන නිලධාරි	02

6.7: විනය කටයුතු

වගුව 6-6: විනය කටයුතු

වැඩ තහනම් කිරීම්	06
නැවත සේවයේ පිහිටුවීම	02
වර්ෂය තුල ආරම්භ කළ විමර්ශන හා විධිමත් විනය පරික්ෂණ	14

6.8 සේවය අත්හැර යාම්

වගුව 6-7 සේවය අත්හැර යාම්

අඩවි වන නිලධාරි	01
රියදුරු	01

6.9 දෙපාර්තමේන්තු විභාග

අඩවි වන නිලධාරි,බීට්ටු වන නිලධාරි,වන ව්‍යාප්ති නිලධාරි සහ වන ක්ෂේත්‍ර සහකාර තනතුරු සඳහා වූ 02 වන කාර්යක්ෂමතා කඩයිම් පරික්ෂණය(වන නීතිය) 2021 වසර තුළ දෙවතාවක් පවත්වන ලදී.

ණය ලබාදීම

දෙපාර්තමේන්තු කාර්යය මණ්ඩලයට අයත් නිලධාරින්ට රජයේ සේවකයන්ට හිමි ණය යටතේ පහත සඳහන් ණය ලබා දී ඇත.

01 ආපදා ණය 57ක්
02 දේපල ණය 05ක් ලබා දී ඇත.

තොරතුරු අයිතිවාසිකම් ඒකකය

1 මෙම දෙපාර්තමේන්තුවෙන් තොරතුරු ඉල්ලුම් කරන ලද ඉල්ලුම්කරුවන් පහත පරිදි වර්ග කළ හැක.

- ❖ පුරවැසියන් 19
- ❖ රාජ්‍යය නොවන සංවිධාන 38

57

2 ඉල්ලුම් කළ තොරතුරු පහත පරිදි වර්ගීකරණය කළ හැක.

- ❖ ව.සං.දෙ.ඉඩම් පිළිබඳ ගැටලු 07
- ❖ වන රක්ෂිත පිළිබඳ ගැටලු 16
- ❖ කාර්යය මණ්ඩල ආයතන අංශයේ ගැටලු 05
- ❖ විවිධ තොරතුරු ලබා ගැනීම 29

57

07පරිච්ඡේදය
අනුකූලතා වාර්තාව

7.1:අනුකූලතා වාර්තාව

වගුව 7-1 අනුකූලතා වාර්තාව

අංකය	අදාළ කර ගත යුතු අවශ්‍යතාව	අනුකූලතා තත්ත්වය (අනුකූල වේ/අනුකූල නොවේ)	අනුකූල නොවේ නම් ඒ සඳහා කෙටි පැහැදිලි කිරීම	අනුකූල නොවීම අනාගතයේ දී වළක්වා ගැනීමට යෝජනා කරන නිරවද්‍ය තීරණ ක්‍රියාමාර්ග
1	**පහත සඳහන් මූල්‍ය ප්‍රකාශ/ගිණුම් නියමිත දිනට ඉදිරිපත් කොට තිබේ.**			
1.1	වාර්ෂික මූල්‍ය ප්‍රකාශ	අනුකූල වේ		
1.2	රාජ්‍ය නිලධාරීන්ගේ අත්තිකාරම් ගිණුම	අනුකූල වේ		
1.3	ව්‍යාපාර හා නිෂ්පාදන අත්තිකාරම් ගිණුම් (වාණිජ අත්තිකාරම් ගිණුම්)	අදාළ නොවේ		
1.4	ගබඩා අත්තිකාරම් ගිණුම්	අදාළ නොවේ		
1.5	විශේෂ අත්තිකාරම් ගිණුම්	අදාළ නොවේ		
1.6	වෙනත්	අනුකූල වේ		
2	**පොත්පත් හා ලේඛන නඩත්තු කිරීම (මු.රෙ.445)**			
2.1	රාජ්‍ය පරිපාලන චක්‍රලේඛ 267/ 2018 අනුව ස්ථාවර වත්කම් ලේඛනය යාවත්කාලීන කර පවත්වාගෙන යාම	අනුකූල වේ		
2.2	පුද්ගල පඩිනඩි ලේඛන /පුද්ගල පඩිනඩි කාඩ්පත් යාවත්කාලීන කර පවත්වාගෙන යාම	අනුකූල වේ		
2.3	විගණන විමසුම් ලේඛනය යාවත්කාලීන කර පවත්වාගෙන යාම	අනුකූල වේ		
2.4	අභ්‍යන්තර විගණන වාර්තා ලේඛනය යාවත්කාලීන කර පවත්වාගෙන යාම	අනුකූල වේ		
2.5	සියළුම මාසික ගිණුම් සාරාංශ (CIGAS) පිළියෙල කර නියමිත දිනට මහා භාණ්ඩාගාරයට ඉදිරිපත් කිරීම	අනුකූල වේ		
2.6	චෙක්පත් හා මුදල් ඇණවුම් ලේඛනය යාවත්කාලීන කර පවත්වාගෙන යාම	අනුකූල වේ		

2.7	ඉන්වෙන්ට්‍රි ලේඛනය යාවත්කාලීන කර පවත්වාගෙන යාම	අනුකූල වේ		
2.8	තොග ලේඛනය යාවත්කාලීන කර පවත්වාගෙන යාම	අනුකූල වේ		
2.9	හානිපාඩු ලේඛනය යාවත්කාලීන කර පවත්වාගෙන යාම	අනුකූල වේ		
2.10	බැරකම් ලේඛනය යාවත්කාලීන කර පවත්වාගෙන යාම	අනුකූල වේ		
2.11	උප පත්‍රිකා පොත් ලේඛනය (GA – N20) යාවත්කාලීන කර පවත්වා ගෙනයාම	අනුකූල වේ		
03	**මූල්‍ය පාලනය සඳහා කාර්යයන් අභිනියෝජනය කිරීම (මු.රෙ. 135)**			
3.1	මූල්‍ය බලතල ආයතනය තුළ බලතල පවරා දී තිබීම	අනුකූල වේ		
3.2	මූල්‍ය බලතල පවරාදීම පිළිබඳ ආයතනය තුළ දැනුවත්කර තිබීම	අනුකූල වේ		
3.3	සෑම ගනුදෙනුවක්ම නිලධාරීන් දෙදෙනෙකු හෝ ඊට වැඩි සංඛ්‍යාවක් හරහා අනුමත වන පරිදි බලතල පවරා දී තිබීම	අනුකූල වේ		
3.4	2014.05.11 දිනැති අංක 2004/171 දරණ රාජ්‍ය ගිණුම් චක්‍රලේඛය අනුව ,රජයේ පඩිපත් මෘදුකාංග පැකේජය භාවිතා කිරීමේදී ගණකාධිකාරිවරයන්ගේ පාලනයට යටත්ව කටයුතු කිරීම	අනුකූල වේ		
4	**වාර්ෂික සැලසුම් සකස්කිරීම**			
4.1	වාර්ෂික ක්‍රියාකාරී සැලැස්ම සකස් කිරීම	අනුකූල වේ		
4.2	වාර්ෂික ප්‍රසම්පාදන සැලැස්ම සකස් කිරීම	අනුකූල වේ		
4.3	වාර්ෂික අභ්‍යන්තර විගණන සැලැස්ම සකස් කිරීම	අනුකූල වේ		
4.4	වාර්ෂික ඇස්තමේන්තුව සකස්කොට ජාතික අයවැය දෙපාර්තමේන්තුවට (NBD) නියමිත දිනට ඉදිරිපත්කිරීම	අනුකූල වේ		
4.5	වාර්ෂික මුදල් ප්‍රවාහ ප්‍රකාශය නියමිත දිනට භාණ්ඩාගාරමෙහෙයුම් දෙපාර්තමේන්තුවට ඉදිරිපත් කර තිබීම.	අනුකූල වේ		
5	**විගණන විමසුම්**			
5.1	විගණකාධිපතිවරයා විසින් නියම කොට ඇති දිනට ,සියළුම විගණන විමසුම් වලට පිළිතුරු ලබා දී තිබීම	අනුකූල වේ	සියලුම වාර්තා සඳහා මාසයක් තුළ පිළිතුරු සපයා නොමැත . ගැටළුවේ සංකීර්ණතාවය නිසාද කලාප කාර්යාලවලින් තොරතුරු ගෙන්වා ගැනීමට සිදුවීම නිසාද සමහර පිළිතුරු	නිපුණතා සංවර්ධනය

			සඳහා වැඩි කාලයක් අවශ්‍ය වේ	
6	**අභ්‍යන්තරවිගණනය**			
6.1	මු.රෙ (2)134 .DMA 2019-1/අනුව ,වසර ආරම්භයේදී විගණකාධිපතිවරයා සමඟ සාකච්ඡා කිරීමෙන් අනතුරුව , අභ්‍යන්තර විගණන සැලැස්ම සකස් කිරීම	අනුකූල වේ		
6.2	සෑම අභ්‍යන්තර විගණන වාර්තාවකටම මාසයක කාලයක් තුළදී පිළිතුරු සපයා තිබීම	අනුකූල නොවේ	ඇතැම් අභ්‍යන්තර විගණන වාර්තා සඳහා පිළිතුරු සැපයීමට මාසයකට වඩා කාලයක් ගත වීම.	විගණන වාර්තා සඳහා මසක් තුළදී පිළිතුරු සැපයීමට උපදෙස් ලබා දීම.
6.3	2018 අංක 19 දරණ ජාතික විගණන පනතේ (4)40 උපවගන්තිය ප්‍රකාරව ,සියලුම අභ්‍යන්තර විගණන වාර්තාවල පිටපත් කළමනාකරණ විගණන දෙපාර්තමේන්තුවට ඉදිරිපත් කර තිබීම	අනුකූල වේ		
6.4	මුදල්රෙගුලාසි (3)134 ප්‍රකාරව ,සියලුම අභ්‍යන්තර විගණන වාර්තාවල පිටපත් විගණකාධිපතිවරයාට ඉදිරිපත් කර තිබීම	අනුකූල වේ		
7	**විගණන හා කළමනාකරණ කමිටු**			
7.1	DMA චක්‍රලේඛ 2019-1 අනුව ,අවම වශයෙන් විගණන හා කළමනාකරණ කමිටු 04ක් වත් අදාළ වර්ෂය තුළ පවත්වාගෙන තිබීම	අනුකූල වේ		
8	**වත්කම්කළමනාකරණය**			
8.1	අංක 2017/01 දරණ වත්කම් කළමනාකරණ චක්‍රලේඛයේ 07 වන පරිච්ඡේදය අනුව , වත්කම් මිලදීගැනීම් හා අපහරණය කිරීම් පිළිබඳ තොරතුරු කොම්ප්ට්‍රෝලර් ජනරාල් කාර්යාලය වෙත ඉදිරිපත් කර තිබීම	අනුකූල වේ		
8.2	ඉහත සඳහන් චක්‍රලේඛයේ 13 වන පරිච්ඡේදය ප්‍රකාරව ,එම චක්‍රලේඛයේ විධිවිධාන ක්‍රියාත්මක කිරීම සම්බන්ධීකරණය සඳහා සුදුසු සම්බන්ධතා නිලධාරියෙකු පත්කර එම නිලධාරියා පිළිබඳ තොරතුරු කොම්ප්ට්‍රෝලර් ජනරාල් කාර්යාලයට වාර්තා කර තිබීම	අනුකූල වේ		
8.3	රාජ්‍ය මුදල් චක්‍රලේඛ අංක 2016/05 අනුව , භාණ්ඩ සමීක්ෂණ පවත්වා අදාළ වාර්තා නියමිත දිනට විගණකාධිපතිවරයා වෙත ඉදිරිපත් කර තිබීම	අනුකූල වේ	2020 වර්ෂයේ භාණ්ඩ සමීක්ෂණය සිදු කරමින් පවතී	වාර්තා යවන අවසන් දිනය වන්නේ 2020/06/30 දිනයි
8.4	වාර්ෂික භාණ්ඩ සමීක්ෂණයෙන් අනාවරණය වූ අතිරික්ත ,ඌණතා හා වෙනත් නිර්දේශ	අනුකූල වේ	2020 වර්ෂයේ භාණ්ඩ	වාර්තා යවන අවසන් දිනය

	චක්‍රලේඛයේ සඳහන් කාලය තුළ සිදු කොට තිබීම		සමීක්ෂණය සිදු කරමින් පවතී	වන්නේ 2020/06/30 දිනයි
8.5	ගර්හිත භාණ්ඩ අපහරණය කිරීම මු.රෙ 772 . අනුව සිදු කිරීම	අනුකූල වේ	වාර්ෂික භාණ්ඩ සමීක්ෂණය සිදු කරමින් පවතී	වාර්තා යවන අවසන්දිනය වන්නේ 2020/06/30 දිනයි.
9	**වාහනකළමනාකරණය**			
9.1	සංචිත වාහන සඳහා දෛනික ධාවන සටහන් හා මාසික සාරාංශ වාර්තා සකස් කොට නියමිත දිනට විගණකාධිපති වෙත ඉදිරිපත් කිරීම	අනුකූල වේ		
9.2	වාහන ගර්හිත වී මාස 06 කට වඩා අඩු කාලයක දී අපහරණය කර තිබීම	අනුකූල වේ		
9.3	වාහන ලොග් පොත් පවත්වා ගනිමින් ඒවා යාවත්කාලීනකර පවත්වාගෙන යාම	අනුකූල වේ		
9.4	සෑම වාහන අනතුරක් සම්බන්ධයෙන්ම මු .රෙ. ප්‍රකාරව කටයුතු කිරීම 110 හා ,103,104,109	අනුකූල වේ		
9.5	දරණ රාජ්‍ය 30/2016 දිනැති අංක 2016.12.29 ඡේදයේ සඳහන් 3.1 පරිපාලන චක්‍රලේඛයේ විධි විධාන ප්‍රකාරව ,වාහන වල ඉන්ධන දහනය වීම නැවත පරීක්ෂා කිරීම	අනුකූල වේ		
9.6	කල්බදු කාල සීමාවෙන් අනතුරුව , බදු වාහන ලොග් පොත් වල සම්පූර්ණ අයිතිය පවරා .ගෙන තිබීම	අනුකූල වේ		
10	**බැංකු ගිණුම් කළමනාකරණය**			
10.1	නියමිත දිනට බැංකු සැසඳුම් ප්‍රකාශ පිළියෙළ කර සහතික කර ඒවා විගණනය සඳහා ඉදිරිපත් කර තිබීම	අනුකූල වේ		
10.2	සමාලෝචිත වර්ෂයේදී හෝ ඊට පෙර වර්ෂවල සිට ඉදිරියට රැගෙන ආ අක්‍රිය බැංකු ගිණුම් නිරවුල් කර තිබීම	අනුකූල වේ		
10.3	බැංකු සැසඳුම් ප්‍රකාශවලින්අනාවරණය වූ හා ගැලපුම් කළ යුතුව තිබූ ශේෂ සම්බන්ධයෙන්මුදල්රෙගුලාසි ප්‍රකාරව කටයුතු කොට එම ශේෂ මාසයක කාලයක්ඇතුළත නිරවුල්කරතිබීම	අනුකූල නොවේ	දිසාවන කාර්යාල හා කලාප කාර්යාල 28කින්ආදායම් එකතු කෙරේ . ඇතුළත් කිරීම් ගණන ඉහළ බැවින්ආදායම් ප්‍රභවය හඳුනාගැනීම දුෂ්කර විය.	නිලධාරීන් සඳහා පුහුණුව ලබාදීම.
11	**ප්‍රතිපාදනඋපයෝජනය**			
11.1	සලසා තිබූ ප්‍රතිපාදන ඒවායේ සීමාව ඉක්මවා නොයන පරිදි වියදම්දැ රීම	අනුකූල වේ		
11.2	මු.රෙ (1)94 .ප්‍රකාරව ,සලසන ලද ප්‍රතිපාදනයෙන් උපයෝජනය කළ පසු වර්ෂ	අනුකූල වේ		

	අවසානයේ දී ඉතිරි ප්‍රතිපාදන සීමාව නොඉක්මවන පරිදි බැරකම් වලට එලඹීම			
12	**රජයේ නිළධාරීන්ගේ අත්තිකාරම් ගිණුම්**			
12.1	සීමාවන් වලට අනුකූල වීම.	අනුකූල වේ		
12.2	හිඟහිටි ණයශේෂ පිළිබඳ කාල විශ්ලේෂණයක් සිදුකර තිබීම	අනුකූල වේ		
12.3	වර්ෂයකට වැඩි කාලයක සිට පැවත එන හිඟහිටි ණය ශේෂ නිරවුල් කර තිබීම	අනුකූල නොවේ	ණය හිමියන් සහ ඇපකරුවන් සොයා ගැනීම දුෂ්කර විය . සමහර නිලධාරින් මරණයට පත් වීම, වැඩ ,තහනමට ලක් වීම, සේවය අත්හිටුවීම ආදී කරුණු හේතු විය	ණය හිමියන් හෝ ගණු දෙනුකරුවන් සොයා ගැනීම සඳහා යාන්ත්‍රණයක් ඇති කිරීම
13	**පොදුතැන්පත්ගිණුම**			
13.1	කල් ඉකුත් වූ තැන්පතු සම්බන්ධයෙන් මු.රෙ . 571 ප්‍රකාරව කටයුතු කර තිබීම.	අනුකූල වේ		
13.2	පොදු තැන්පතු සඳහා වන පාලන ගිණුම යාවත්කාලීන කර පවත්වාගෙන යාම	අනුකූල වේ		
14	**අග්‍රිම ගිණුම**			
14.1	සමාලෝචිත වර්ෂය අවසානයේ දී මුදල්පොතේශේෂය භාණ්ඩාගාර මෙහෙයුම් දෙපාර්තමේන්තුවට ප්‍රේෂණය කර තිබීම	අනුකූල වේ		
14.2	මු.රෙ 371 .ප්‍රකාරව නිකුත් කළ තත්කාර්ය අතුරු අග්‍රිම ,එම කාර්යය අවසන් වී මාසයක් ඇතුළත නිරවුල් කර තිබීම	අනුකූල වේ		
14.3	මු.රෙ 371 .ප්‍රකාරව අනුමත සීමාව ඉක්මවා නොයන පරිදි තත්කාර්ය අතුරු අග්‍රිම නිකුත් කර තිබීම	අනුකූල වේ		
14.4	අග්‍රිම ගිණුමේ ශේෂය ,භාණ්ඩාගාරයේ පොත් සමඟ මාසිකව සැසඳුම් කිරීම	අනුකූල වේ		
15	**ආදායම් ගිණුම**			
15.1	අදාළ රෙගුලාසිවලට අනුකූලව ,රැස්කළ ආදායමෙන් ආපසු ගෙවීම් සිදු කොට තිබීම	අනුකූල වේ		
15.2	රැස්කර තිබූ ආදායම් ,තැන්පතු ගිණුමට බැර නොකොට සෘජුවම ආදායමට බැර කර තිබීම	අනුකූල වේ		
15.3	මු.රෙ 176 අනුව හිඟ ආදායම් වාර්තා විගණකාධිපතිවරයා වෙත ඉදිරිපත් කර තිබීම	අනුකූල වේ		
16	**මානව සම්පත් කළමනාකරණය**			
16.1	අනුමත කාර්ය මණ්ඩල සීමාව තුළ කාර්යමණ්ඩලය පවත්වා ගෙන යාම	අනුකූල වේ		

16.2	කාර්ය මණ්ඩලයේ සියළුම සාමාජිකයන් වෙත රාජකාරි ලැයිස්තු ලිඛිතව ලබා දී තිබීම	අනුකූල වේ		
16.3	20.09.2017 දිනැති MSD චක්‍රලේඛ අංක 2017/04ප්‍රකාරව සියලුම වාර්තා කළමනාකරණ සේවා දෙපාර්තමේන්තුව වෙත ඉදිරිපත් කර තිබීම	අනුකූල වේ		
17	**මහජනයා වෙත තොරතුරු ලබා දීම**			
17.1	තොරතුරු දැනගැනීමේ පනත හා රෙගුලාසි ප්‍රකාරව තොරතුරු නිලධාරියෙකු පත්කොට තොරතුරු ලබාදීමේ ලේඛනයක් යාවත්කාලීන කර පවත්වාගෙන යාම	අනුකූල වේ		
17.2	ආයතනය පිළිබඳ තොරතුරු එහි වෙබ් අඩවිය හරහා ලබා දී තිබෙන අතර ,වෙබ් අඩවිය හරහා හෝ විකල්ප මාර්ග හරහා ආයතනය පිළිබඳ මහජනයාගේ ප්‍රශංසා/චෝදනා පල කිරීමට පහසුකම් සලසා තිබීම	අනුකූල වේ		
17.3	තොරතුරු දැනගැනීමේ පනතේ 08 වන හා 10 වන වගන්ති ප්‍රකාරව වසරකට දෙවතාවක්හෝ වසරකට වරක් වාර්තා ඉදිරිපත් කර තිබීම	අනුකූල වේ		
18	**පුරවැසි ප්‍රඥප්තිය ක්‍රියාත්මක කිරීම**			
18.1	අංක 2008/05 හා (1)2018/05 දරණ රාජ්‍ය පරිපාලන හා කළමනාකරණ අමාත්‍යාංශ චක්‍රලේඛ අනුව පුරවැසි/සේවාලාභීප්‍රඥප්තියක් සම්පාදනය කොට ක්‍රියාත්මක කර තිබීම	අනුකූල වේ		
18.2	එම චක්‍රලේඛයේ 2.3 ඡේදය පරිදි , පුරවැසි/සේවාලාභී ප්‍රඥප්තිය සම්පාදනය කිරීම හා ක්‍රියාත්මක කිරීමේ කටයුතු අධීක්ෂණය කිරීම හා ඇගයීම සඳහා ආයතන විසින් ක්‍රමවේදයක් සකස් කොට තිබීම	අනුකූල වේ		
19	**මානව සම්පත් සැලැස්ම සම්පාදනය කිරීම**			
19.1	2018.01.24දිනැති රාජ්‍ය පරිපාලන චක්‍රලේඛ අංක 2018/02 ඇමුණුම 02 ආකෘතිය පදනම් කරගෙන මානව සම්පත් සැලැස්මක් සකස් කොට තිබීම	අනුකූල වේ		
19.2	කාර්යමණ්ඩලයේ සෑම සාමාජිකයෙකු සඳහාම වර්ෂයකට අවම වශයෙන් පැය 12 කට නොඅඩු පුහුණු අවස්ථාවක් ඉහත සඳහන් මානව සම්පත් සැලැස්ම තුළ තහවුරු කොට තිබීම	අනුකූල නොවේ	කෝවිඩ් -19 වසංගතය නිසා ඇති වූ දුෂ්කරතා හේතුවෙන් කාර්ය මණ්ඩල පුහුණුවීම් සිදු නොවීය.	නිලධාරීන් පුහුණුව සඳහා කාල සටහනක් සකසා ක්‍රියාත්මක කිරීම
19.3	ඉහත සඳහන් චක්‍රලේඛයේ ඇමුණුම 01 හි	අනුකූල වේ		

	දැක්වෙන ආකෘතිය පදනම් කරගෙන සමස්ත කාර්යමණ්ඩලය සඳහාම වාර්ෂික කාර්යසාධන ගිවිසුම් අත්සන් කර තිබීම			
19.4	ඉහත චක්‍රලේඛය 6.5 ඡේදය ප්‍රකාරව මානව සම්පත් සංවර්ධන සැලැස්ම පිළියෙළ කිරීම ධාරිතා සංවර්ධන වැඩසටහන් සංවර්ධනය කිරීම ,නිපුණතා සංවර්ධන වැඩසටහන් ක්‍රියාත්මක කිරීම පිළිබඳ වගකීම් පවරා ජ්‍යෙෂ්ඨ නිලධාරියෙකු පත් කොට තිබීම	අනුකූල වේ		
20	**විගණන ඡේද වලට ප්‍රතිචාර දැක්වීම**			
20.1	ඉකුත් වර්ෂ සඳහා විගණකාධිපති විසින් නිකුත් කල විගණන ඡේද මඟින් පෙන්වා දී ඇති අඩුපාඩු නිවැරදි කොට තිබීම	අනුකූල වේ		